herzbach

36.988250.2.12

LIVING SPA Duschsäule RB 250mm soft Stabhandbrause Schwarz matt

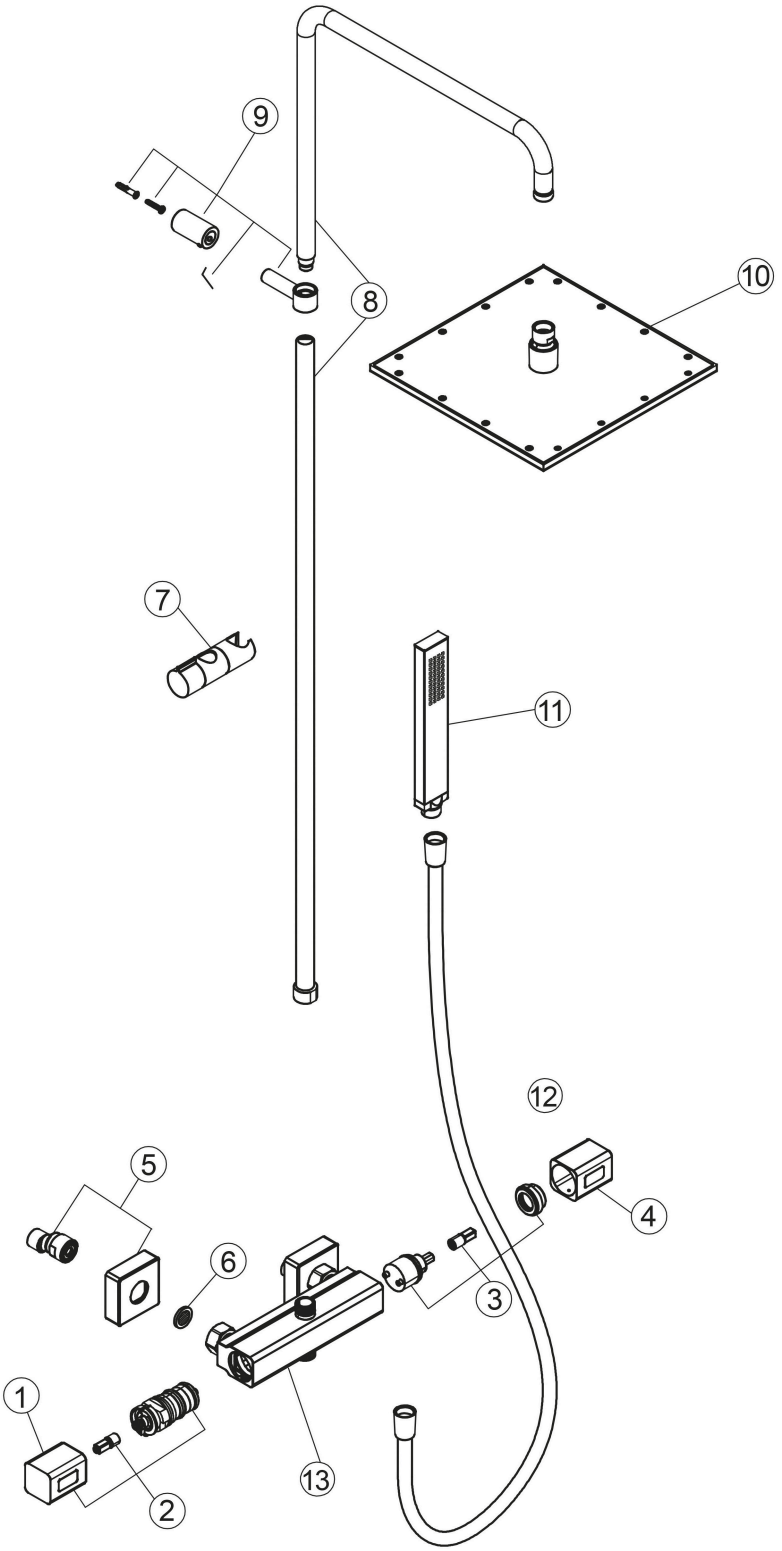

Ersatzteilliste

#	Beschreibung	Art.-Nr.	PG
1	Temperaturgriff	80.364290.1.12	**8**
2	Thermostatkartusche mit Griff	80.361959.1.12	**12**
3	Umstellkartusche	80.196000.1.09	**7**
4	Mengengriff	80.364295.1.12	**8**
5	S-Anschluss mit Rosette	80.361123.1.12	**9**
6	Filterdichtung	80.362130.1.09	**1**
7	Konusgleiter	80.945800.1.12	**6**
8	Steigrohr mit Arm	80.988000.8.12	**16**
9	Wandhalterung	80.075020.1.12	**6**
10	Regenbrause 250x250mm	36.600250.2.12	**PL**
11	80.677500.1.12	80.677500.1.12	
12	Brauseschlauch 1500mm	80.935300.1.12	**8**
13	Brausethermostat Cool-Body	36.131490.1.12	**PL**

Modell-. Programm- und technische Änderungen sowie Irrtum vorbehalten.