herzbach

36.690276.1.12

LIVING SPA Wandstangenset Slide M 900mm Stabhandbrause eckig Schwarz matt

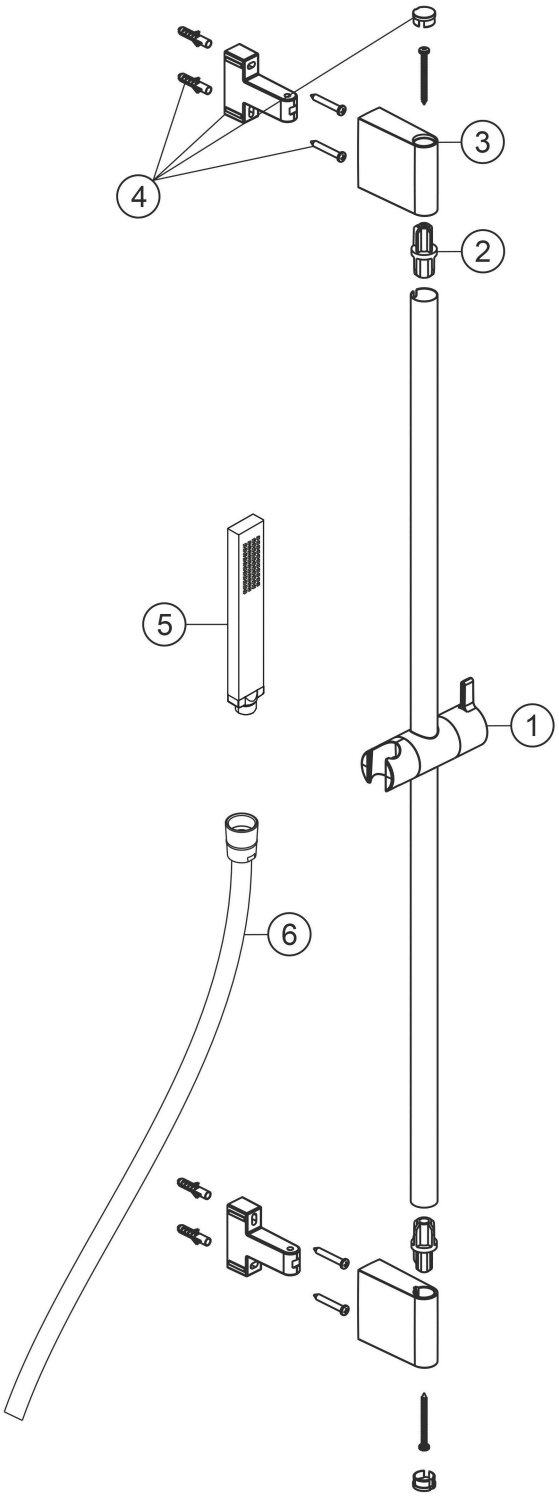

Ersatzteilliste

#	Beschreibung	Art.-Nr.	PG
1	Konusgleiter	80.945755.1.12	**7**
4	Befestigung Satz	80.013058.1.12	**8**
5	Stabhandbrause	36.677500.1.12	**PL**
6	Brauseschlauch 1500mm	23.935300.1.12	**PL**
2	Verbindungsstück Satz	80.032010.1.09	**4**
3	Abdeckung Wandhalter	80.130011.1.12	**6**

Modell-. Programm- und technische Änderungen sowie Irrtum vorbehalten.