herzbach

36.685700.1.12

LIVING SPA Anschlussbogen 70 mit Konushalter soft Schwarz matt

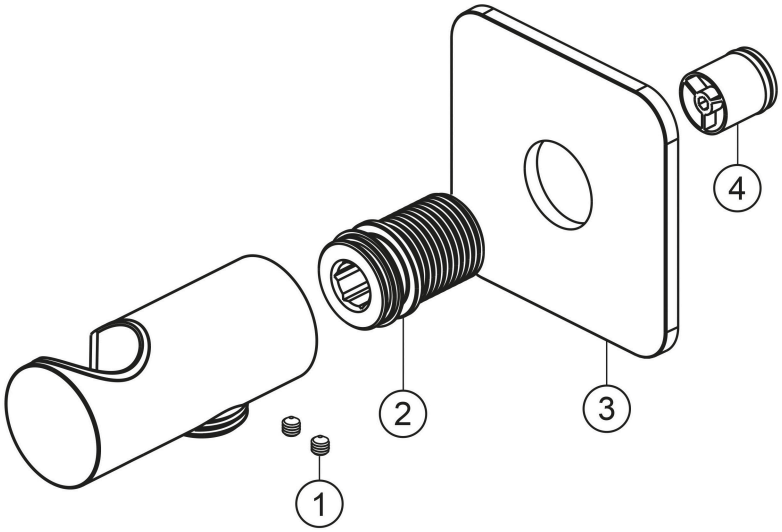

Ersatzteilliste

#	Beschreibung	Art.-Nr.	PG
1	Inbusschraube	80.029010.1.09	**2**
2	Anschlussnippel	80.032058.1.09	**6**
3	Wandrosette	80.073045.1.12	**9**
4	Befestigung Satz	80.075001.1.09	**3**