herzbach

36.685600.1.01

LIVING SPA Anschlussbogen 70 soft Chrom

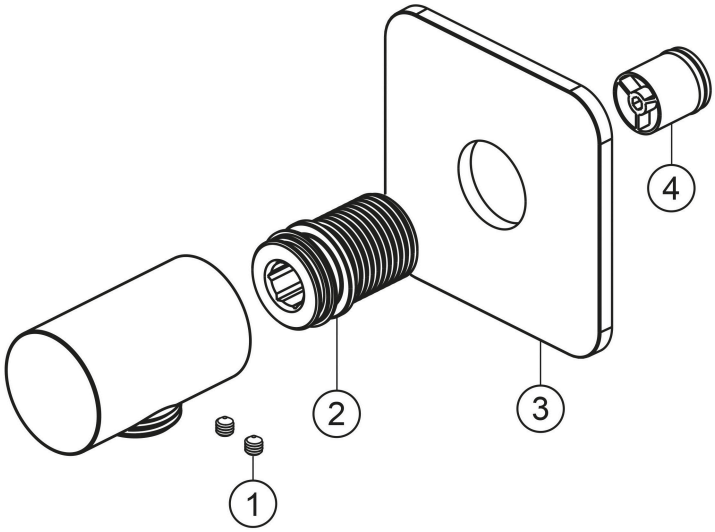

Ersatzteilliste

#	Beschreibung	Art.-Nr.	PG
1	Inbusschraube	80.029010.1.09	**2**
2	Anschlussnippel	80.032058.1.09	**6**
3	Wandrosette	80.073045.1.01	**8**
4	Rückflussverhinderer	80.091003.1.09	**2**

Modell-. Programm- und technische Änderungen sowie Irrtum vorbehalten.