herzbach

36.684200.1.01

LIVING SPA Wandarm 420mm 70 soft gewinkelt Chrom

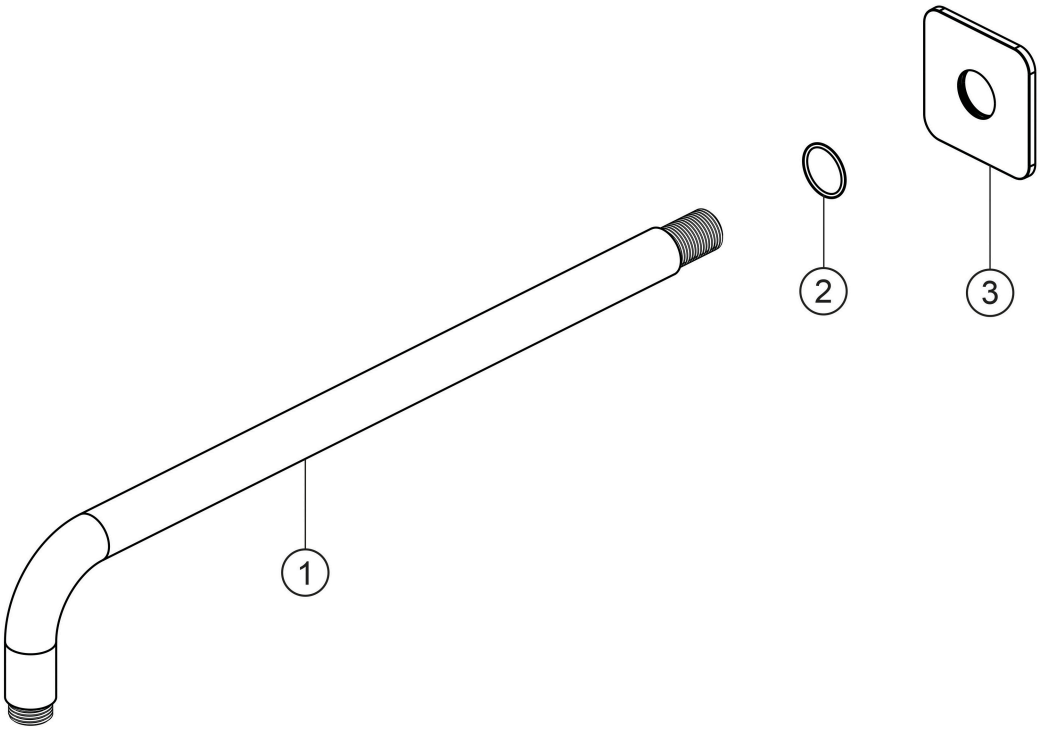

Ersatzteilliste

#	Beschreibung	Art.-Nr.	PG
1	Wandarm 420mm	80.021102.1.01	**12**
2	O-Ring	80.140011.1.09	**1**
3	Wandrosette	80.073044.1.01	**9**