herzbach

36.672200.1.12

LIVING SPA Regenbrause 220x220mm soft Schwarz matt

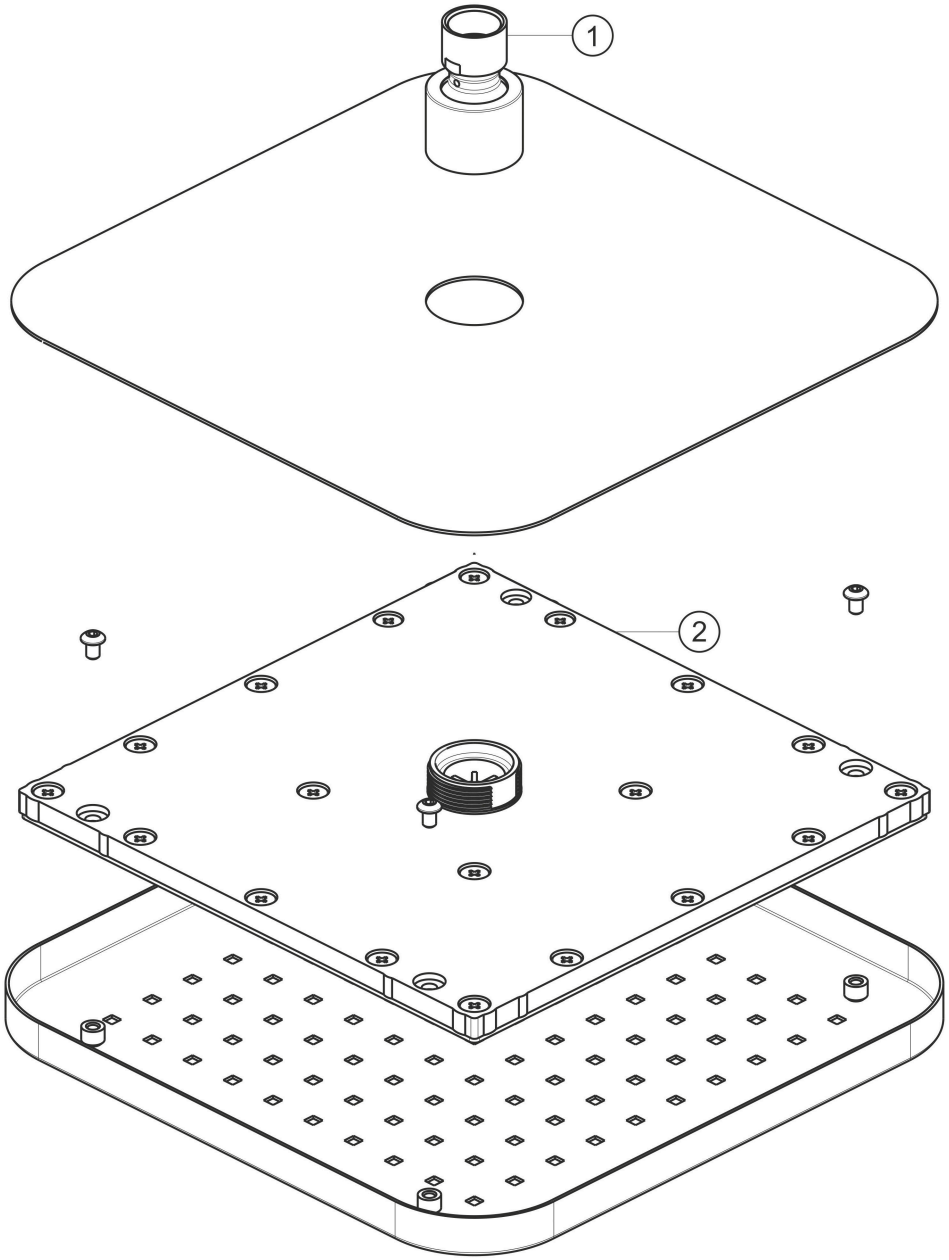

Ersatzteilliste

#	Beschreibung	Art.-Nr.	PG
1	Kugelgelenk	80.099007.1.12	**6**
2	Regenkartusche	80.055031.1.09	**11**