herzbach

36.646300.1.12

LIVING SPA Konuswandhalter 70 soft Schwarz matt

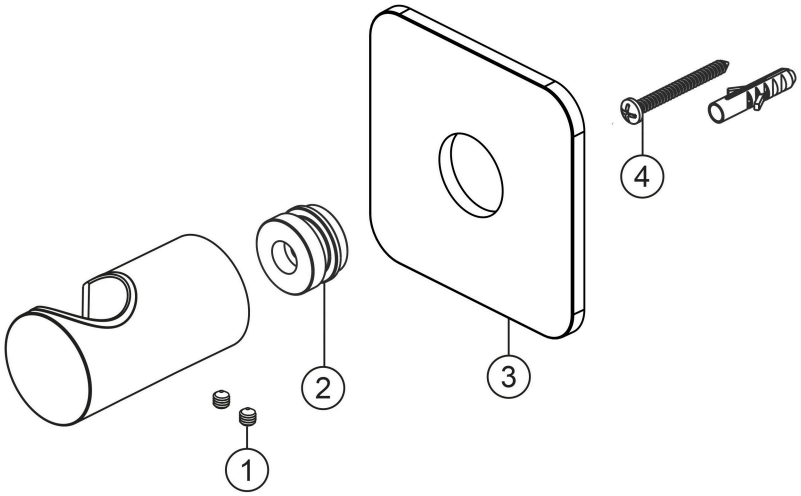

Ersatzteilliste

#	Beschreibung	Art.-Nr.	PG
1	Inbusschraube	80.029010.1.09	**2**
2	Anschlussnippel	80.032058.1.09	**6**
3	Wandrosette	80.073045.1.12	**9**
4	Befestigung Satz	80.075001.1.09	**3**