herzbach

36.630422.1.12

LIVING SPA Wannenset ABG Halter 70 soft Stabhandbrause 1500mm Schwarz matt

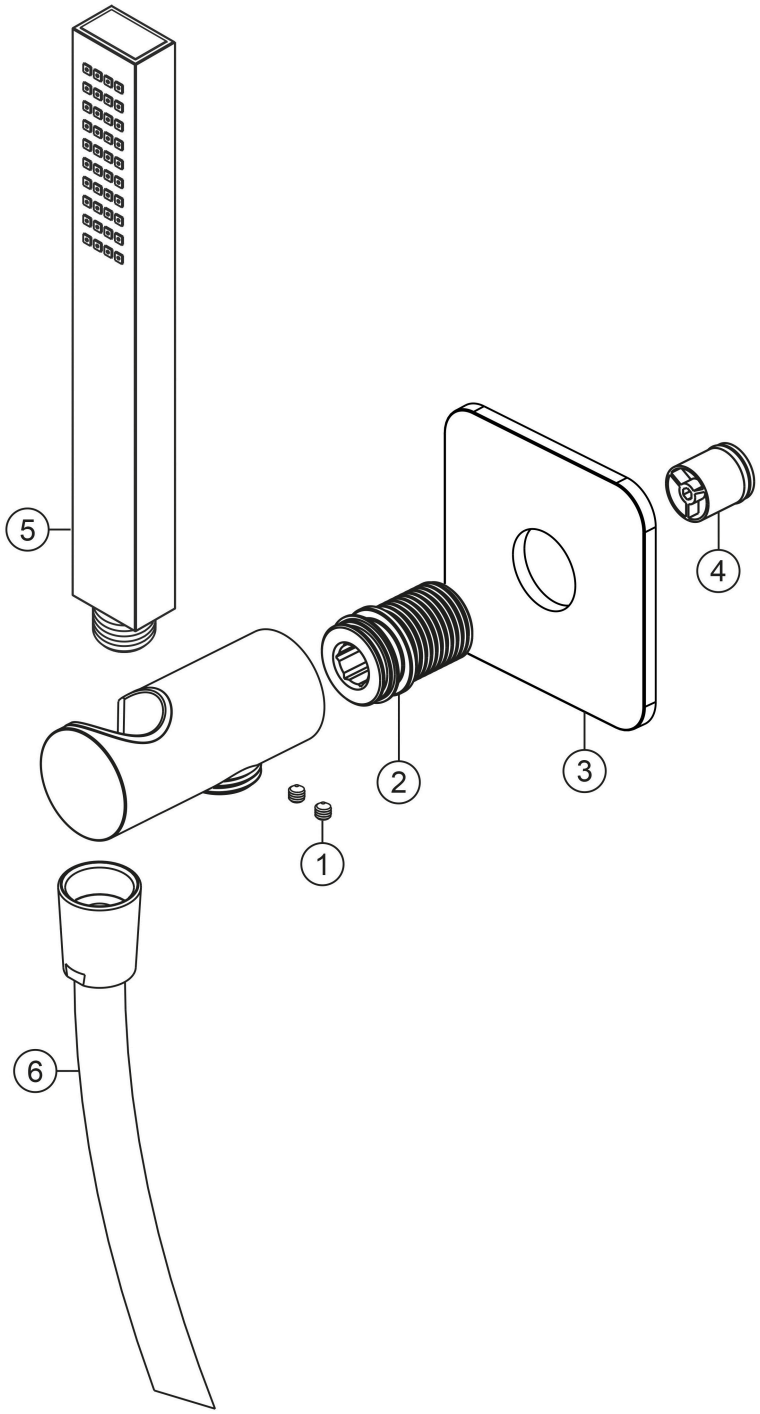

Ersatzteilliste

#	Beschreibung	Art.-Nr.	PG
1	Inbusschraube	80.029010.1.09	**2**
2	Anschlussnippel	80.032058.1.09	**6**
3	Wandrosette	80.073045.1.12	**9**
4	Rückflussverhinderer	80.091003.1.09	**2**
5	Stabhandbrause	36.677500.1.12	**PL**
6	Brauseschlauch 1500mm	23.935300.1.12	**PL**

Modell-. Programm- und technische Änderungen sowie Irrtum vorbehalten.