herzbach

24.134100.1.01

MARE WT-Einlochbatterie M-Size mit Ablauf Chrom

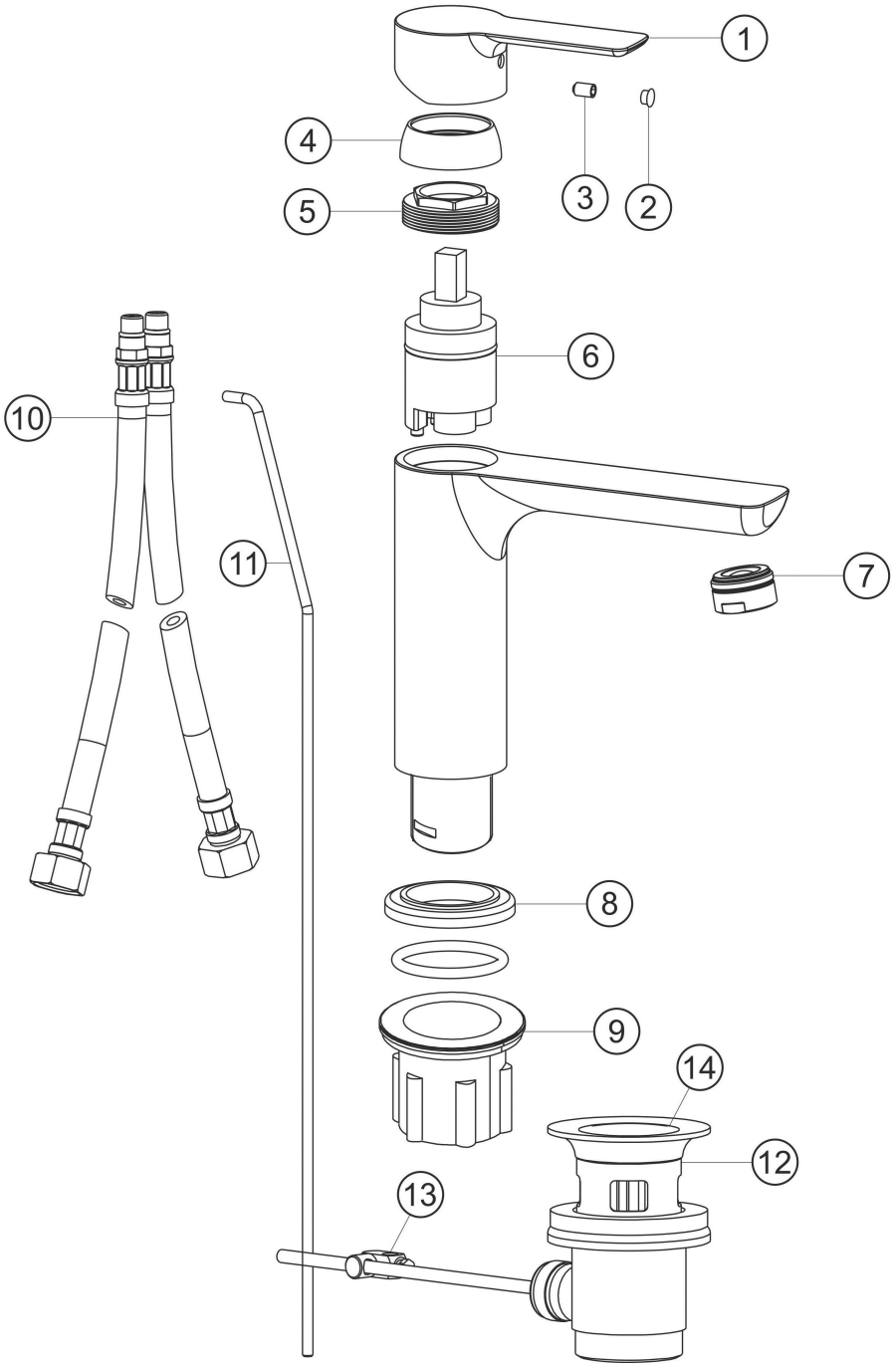

Ersatzteilliste

#	Beschreibung	Art.-Nr.	PG
1	Griffhebel	80.433700.1.01	**7**
2	Plakette für Hebel	80.138100.1.01	**2**
3	Inbusschraube M5x6	80.138122.1.09	**1**
4	Glockenkappe	80.077000.1.01	**3**
5	Konterring für Kartusche	80.502035.1.09	**2**
6	Keramik-Kartusche	80.195600.2.09	**7**
7	Perlatoreinsatz Eco M22/24	80.050500.1.09	**2**
8	Zierring	80.262800.2.01	**4**
9	Befestigung Satz	80.209600.2.09	**3**
10	Flexschlauch M10x1x350x3/8	80.037700.1.09	**4**
11	Zugstange	80.172000.1.09	**4**
12	Exzenter-Ablaufgarnitur 1 1/4"	80.031800.1.01	**6**
13	Excentergelenk	80.060200.1.01	**2**
14	Ventilstopfen	80.200800.1.01	**4**

Modell-. Programm- und technische Änderungen sowie Irrtum vorbehalten.