herzbach

24.133200.2.01

MARE WT-Einlochbatterie S-Size ND ohne Ablauf Chrom

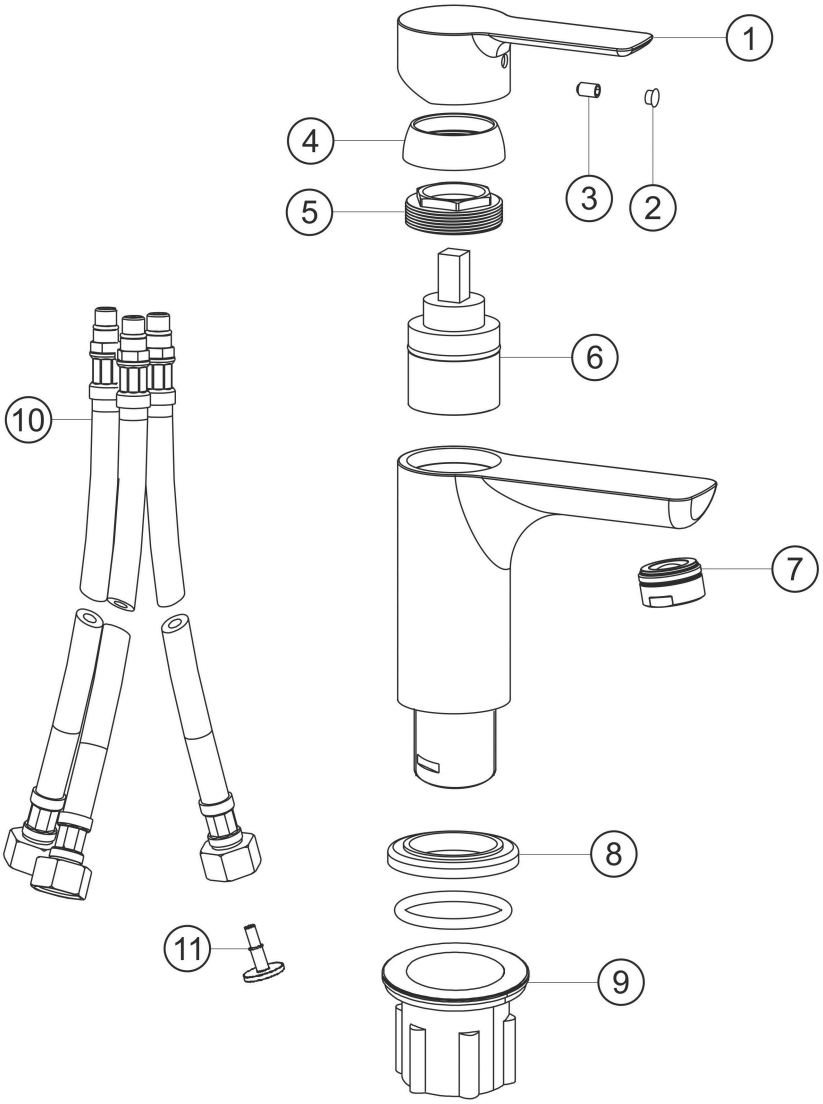

Ersatzteilliste

#	Beschreibung	Art.-Nr.	PG
1	Griffhebel	80.433700.1.01	**7**
2	Plakette für Hebel	80.138100.1.01	**2**
3	Inbusschraube M5x6	80.138122.1.09	**1**
4	Glockenkappe	80.077000.1.01	**3**
5	Konterring für Kartusche	80.502035.1.09	**2**
6	Keramik-Kartusche	80.195655.1.09	**7**
7	Siebstrahler M24x1	80.055800.1.01	**3**
8	Zierring	80.262800.2.01	**4**
9	Befestigung Satz	80.209600.2.09	**3**
10	Flexschlauch M10x1x350x3/8	80.037700.1.09	**4**
11	Durchflussmengenbegrenzer	80.284000.1.09	**2**