herzbach

24.132150.1.01

MARE Wannenbatterie Aufputz Chrom

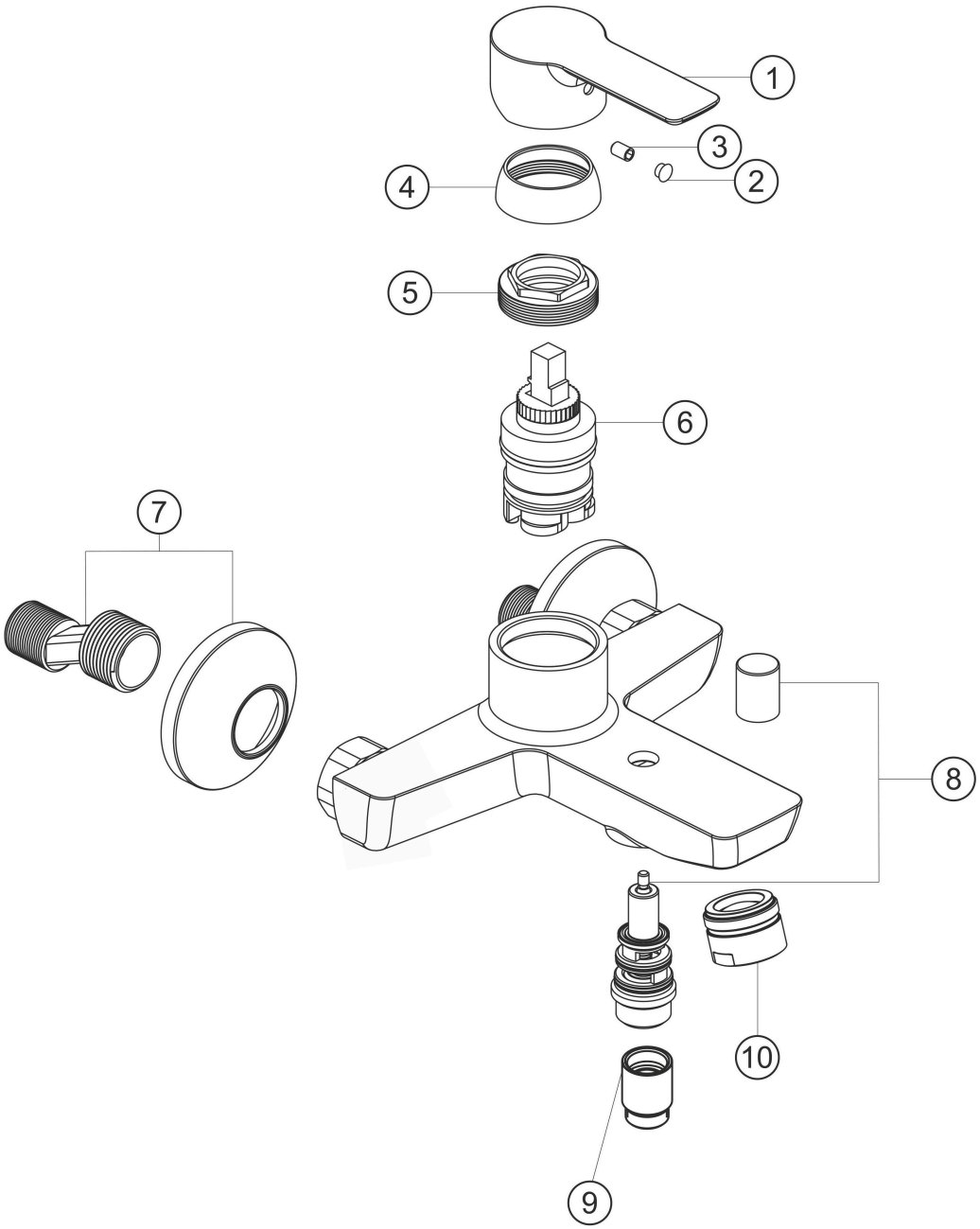

Ersatzteilliste

#	Beschreibung	Art.-Nr.	PG
1	Griffhebel	80.433700.1.01	**7**
2	Plakette für Hebel	80.138100.1.01	**2**
3	Inbusschraube M5x6	80.138122.1.09	**1**
4	Glockenkappe	80.077000.1.01	**3**
5	Konterring für Kartusche	80.502035.1.09	**2**
6	Keramik-Kartusche	80.195700.1.09	**7**
7	S-Anschluss mit Rosette	80.112400.1.01	**5**
8	Umsteller	80.066400.1.01	**6**
9	Rückflussverhinderer	80.120900.1.01	**5**
10	Perlator M28x1	80.056000.1.01	**4**

Modell-. Programm- und technische Änderungen sowie Irrtum vorbehalten.