herzbach

23.685200.1.12

LIVING SPA Anschlussbogen 70 mit Konushalter rund Schwarz matt

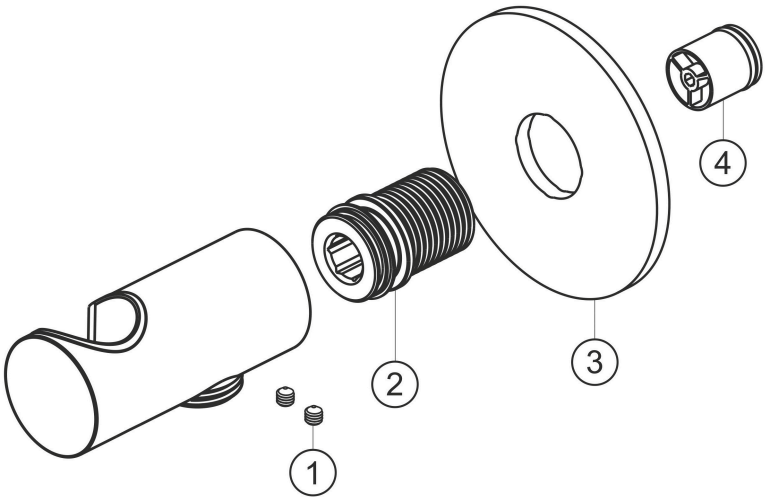

Ersatzteilliste

#	Beschreibung	Art.-Nr.	PG
1	Inbusschraube	80.029010.1.09	**2**
2	Anschlussnippel	80.032058.1.09	**6**
3	Wandrosette	80.073026.1.12	**9**
4	Rückflussverhinderer	80.091003.1.09	**2**