herzbach

11.994100.1.01

LIVING SPA Konuswandhalter 70 rund Chrom

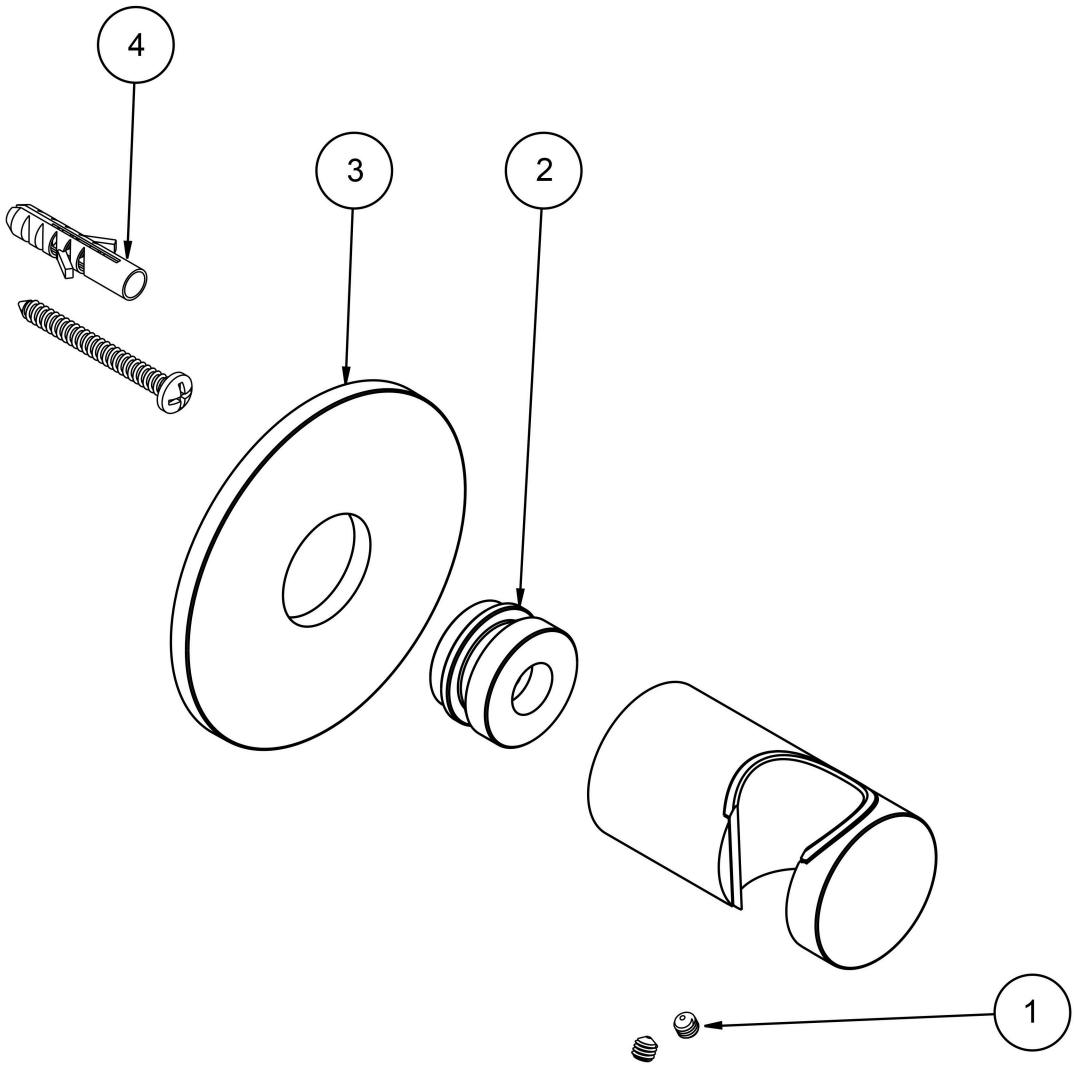

Ersatzteilliste

#	Beschreibung	Art.-Nr.	PG
1	Inbusschraube	80.029010.1.09	**2**
2	Befestigungsadapter	80.032065.1.09	**5**
3	Wandrosette	80.073026.1.01	**8**
4	Befestigung Satz	80.075001.1.09	**3**