herzbach

11.697000.1.01

LIVING SPA Schwall-Wandauslauf XL Aufputz poliert

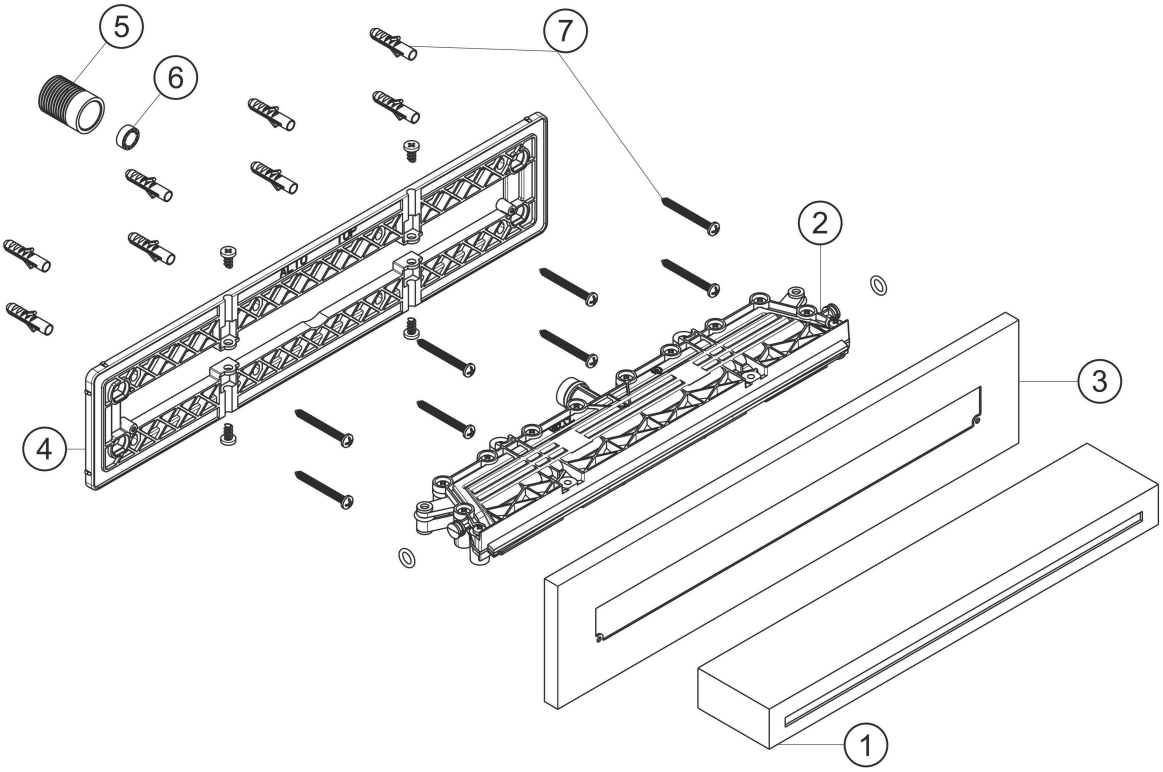

Ersatzteilliste

#	Beschreibung	Art.-Nr.	PG
1	Schwallauslauf	80.067030.1.01	**16**
2	Schwallkartusche	80.055096.1.09	**12**
3	Wandblende	80.073053.1.01	**14**
4	Befestigungsplatte	80.156007.1.09	**8**
5	Zulaufverbinder	80.032071.1.09	**5**
6	Durchflussmengenbegrenzer	80.069032.1.09	**3**
7	Befestigung Satz	80.075001.2.09	**4**

Modell-. Programm- und technische Änderungen sowie Irrtum vorbehalten.