herzbach

11.695000.2.01

LIVING SPA LED Deckeneinbau-Brause 950x950mm Regen/Spray/Schwall poliert

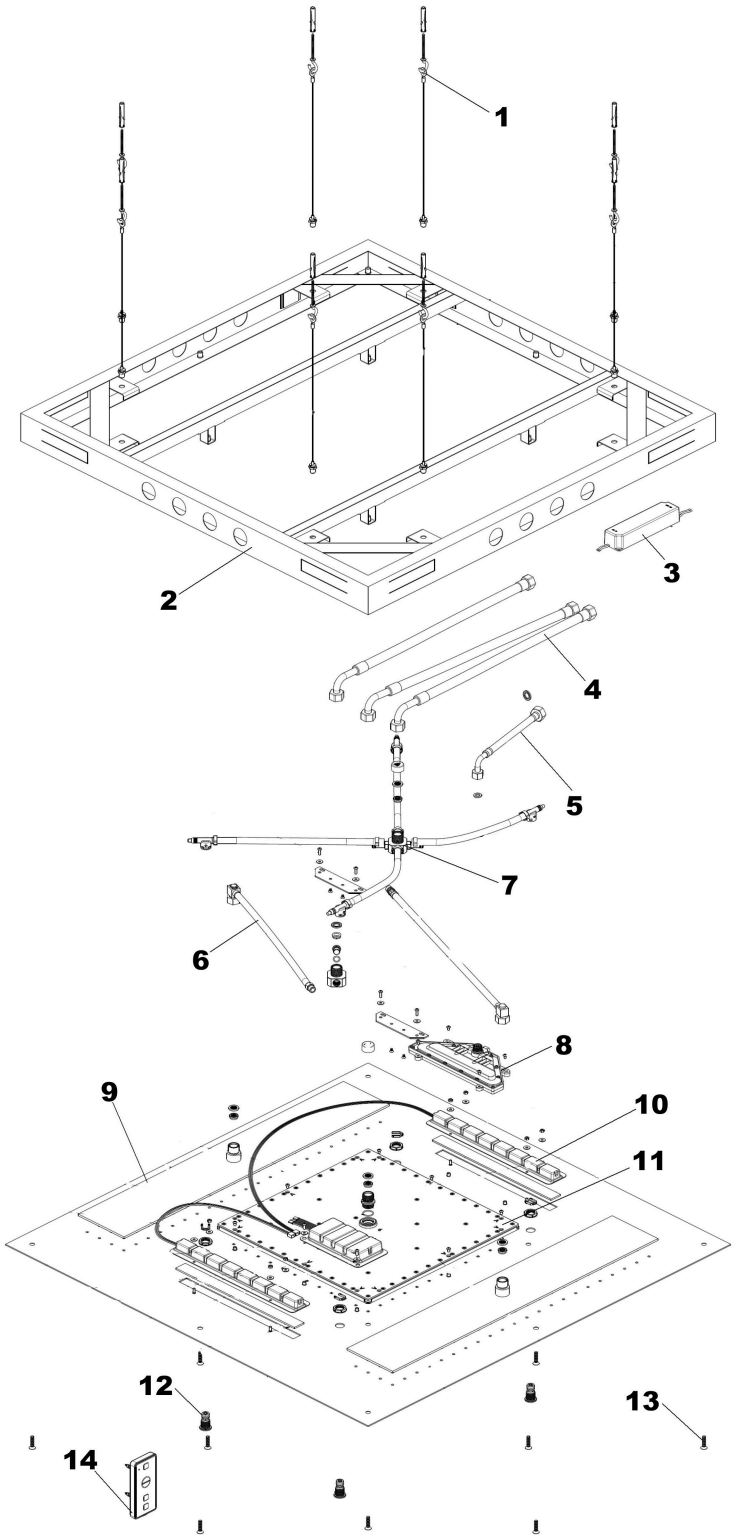

Ersatzteilliste

#	Beschreibung	Art.-Nr.	PG
1	Sicherungsset	80.003047.1.09	**9**
2	Einbaurahmen	80.106018.1.09	**14**
3	Netzteil	80.097005.1.09	**14**
4	Flexschlauch 500mm	80.084015.1.09	**7**
5	Flexschlauch	80.084030.1.09	**7**
6	Flexschlauch	80.084010.1.09	**7**
7	Verteilerstück	80.000037.1.09	**12**
8	Schwallkartusche	80.055071.1.09	**12**
9	Regenkartusche	80.055062.1.09	**16**
10	LED Modul	80.146016.1.09	**16**
11	Regenkartusche	80.055026.1.09	**16**
12	Spraydüse	80.003050.1.01	**14**
13	Befestigungsschraube	80.092029.1.09	**4**
14	Fernbedienung LED	11.699330.2.09	**PL**

Modell-. Programm- und technische Änderungen sowie Irrtum vorbehalten.