herzbach

11.693000.1.01

LIVING SPA Schwall-Wandauslauf Unterputz poliert

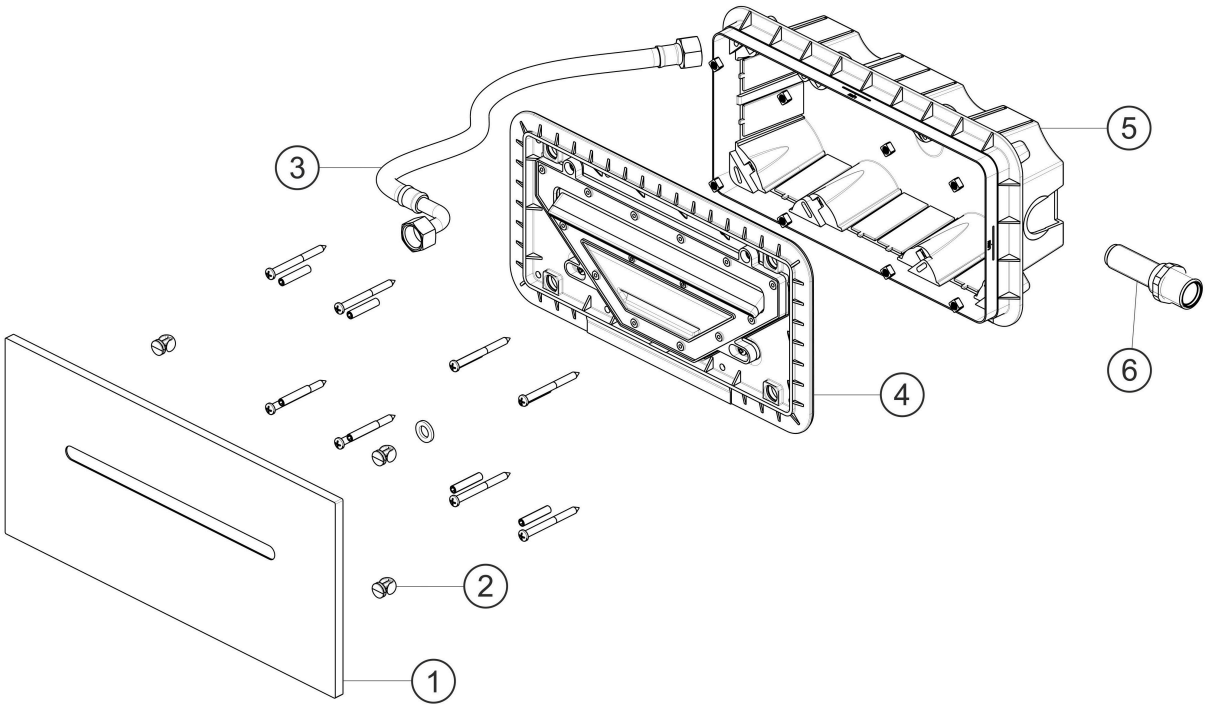

Ersatzteilliste

#	Beschreibung	Art.-Nr.	PG
1	Blende	80.730140.1.01	**14**
2	Clip-Blendenbefestigung	80.012011.1.09	**3**
3	Flexschlauch	80.084026.1.09	**7**
4	Schwallkartusche	80.000029.1.09	**12**
5	Einbaukasten	80.116012.1.09	**7**
6	Zulaufverbinder	80.030078.1.09	**8**

Modell-. Programm- und technische Änderungen sowie Irrtum vorbehalten.