herzbach

11.690310.1.01

LIVING SPA Wandstangenset Slide M 900mm Handbrause 100mm Multi Chrom

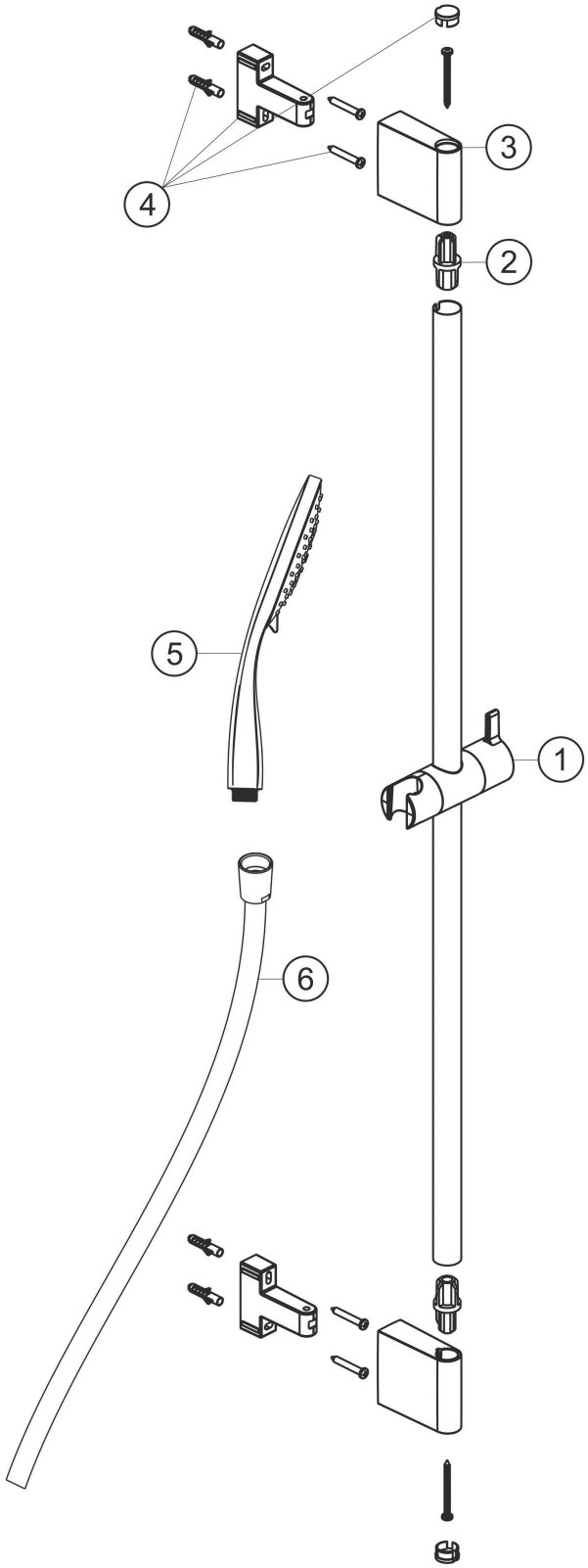

Ersatzteilliste

#	Beschreibung	Art.-Nr.	PG
1	Konusgleiter	80.945755.1.01	**6**
4	Befestigung Satz	80.013058.1.01	**7**
5	Handbrause 100mm, Multifunktion	11.675400.1.01	**PL**
6	Brauseschlauch 1600mm	11.935300.1.01	**PL**
2	Verbindungsstück Satz	80.032010.1.09	**4**
3	Abdeckung Wandhalter	80.130011.1.01	**5**

Modell-. Programm- und technische Änderungen sowie Irrtum vorbehalten.