herzbach

11.690305.1.01

LIVING SPA Wandstangenset Slide M 900mm Handbrause 100mm Chrom

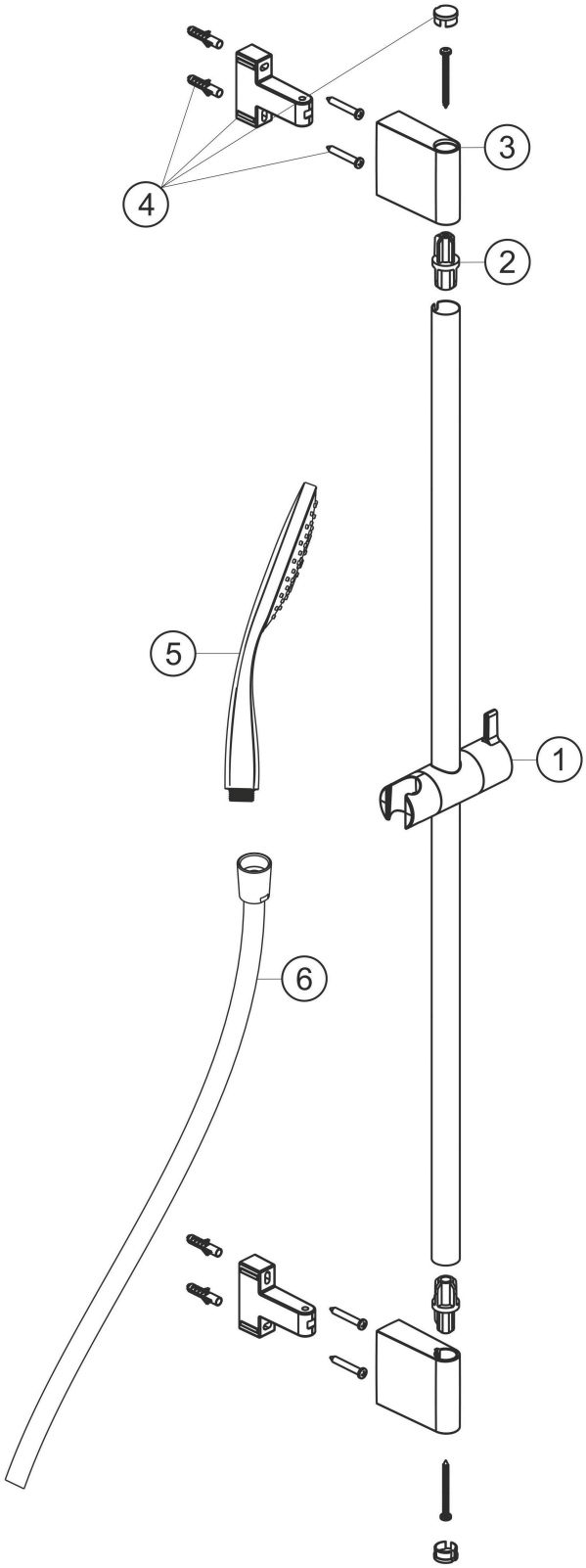

Ersatzteilliste

#	Beschreibung	Art.-Nr.	PG
1	Konusgleiter	80.945755.1.01	**6**
2	Befestigung Satz	80.013058.1.01	**7**
3	Handbrause 100mm, nicht verstellbar	11.675300.1.01	**PL**
4	Brauseschlauch 1600mm	11.935300.1.01	**PL**