herzbach

11.690200.1.01

LIVING SPA Wandstange Slide M 900mm Chrom

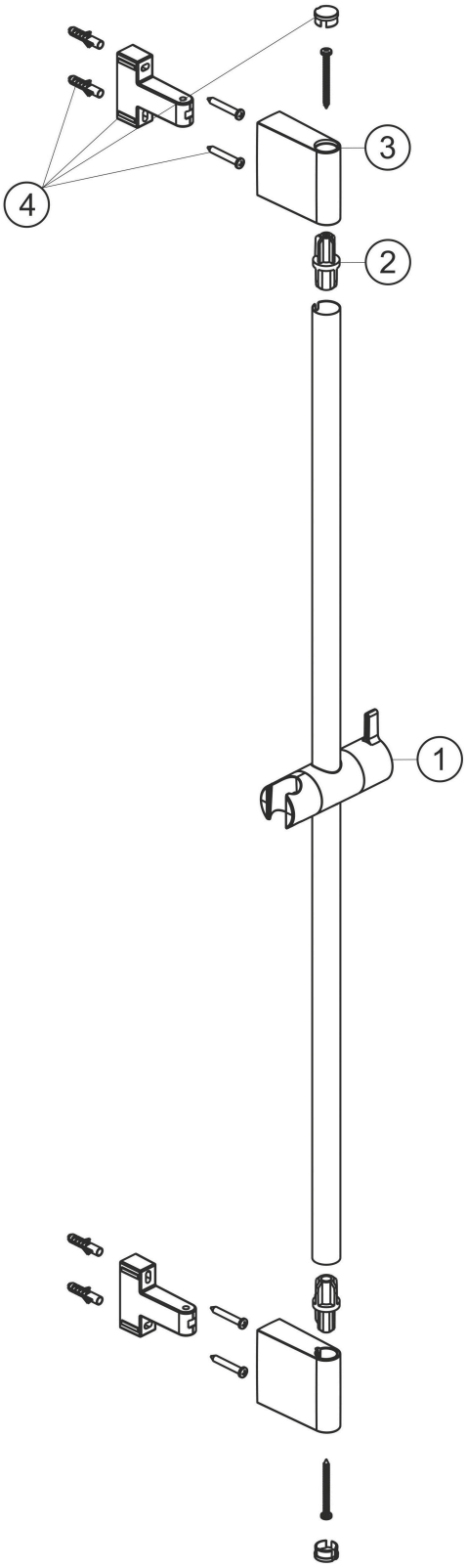

Ersatzteilliste

#	Beschreibung	Art.-Nr.	PG
1	Konusgleiter	80.945755.1.01	**6**
4	Befestigung Satz	80.013058.1.01	**7**
2	Verbindungsstück Satz	80.032010.1.09	**4**
3	Abdeckung Wandhalter	80.130011.1.01	**5**

Modell-. Programm- und technische Änderungen sowie Irrtum vorbehalten.