herzbach

11.690180.1.01

LIVING SPA Wandstange rund 900mm Chrom

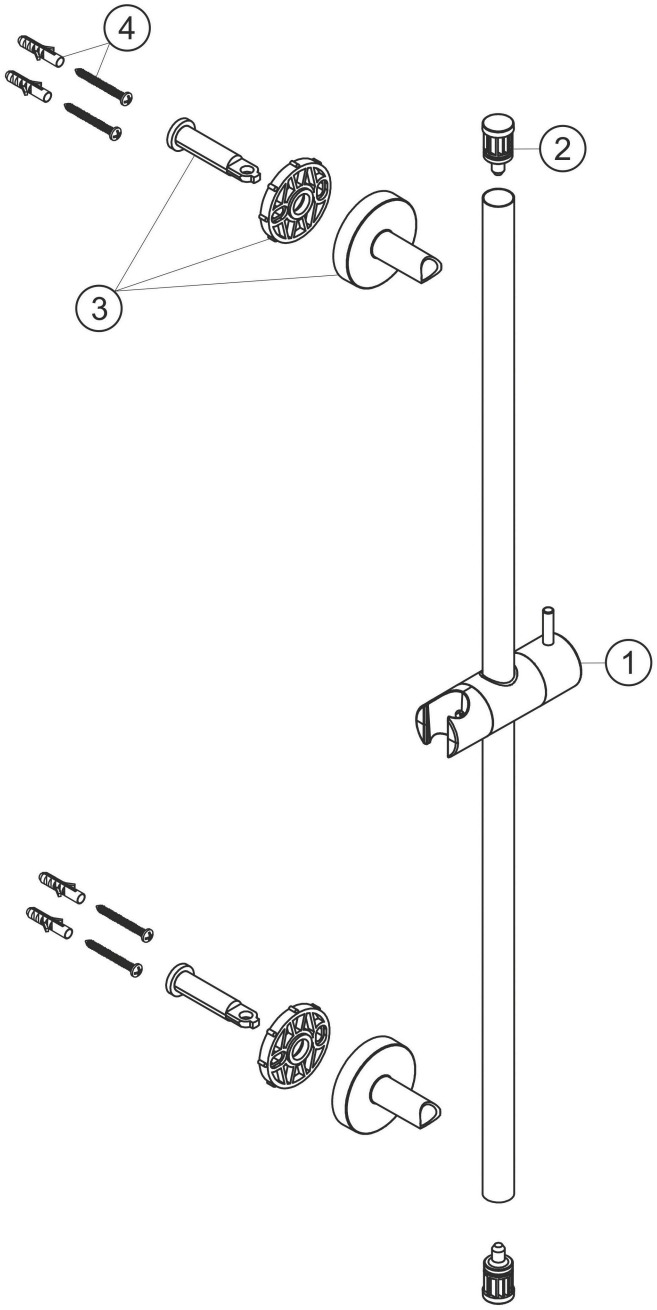

Ersatzteilliste

#	Beschreibung	Art.-Nr.	PG
1	Konusgleiter	80.108001.1.01	**6**
2	Abdeckung für Wandstange	80.000017.1.01	**1**
3	Wandhalterung	80.142001.1.01	**6**
4	Befestigung Satz	80.075001.1.09	**3**
		11.690180.1.01	