herzbach

11.685100.1.01

LIVING SPA Anschlussbogen rund Chrom

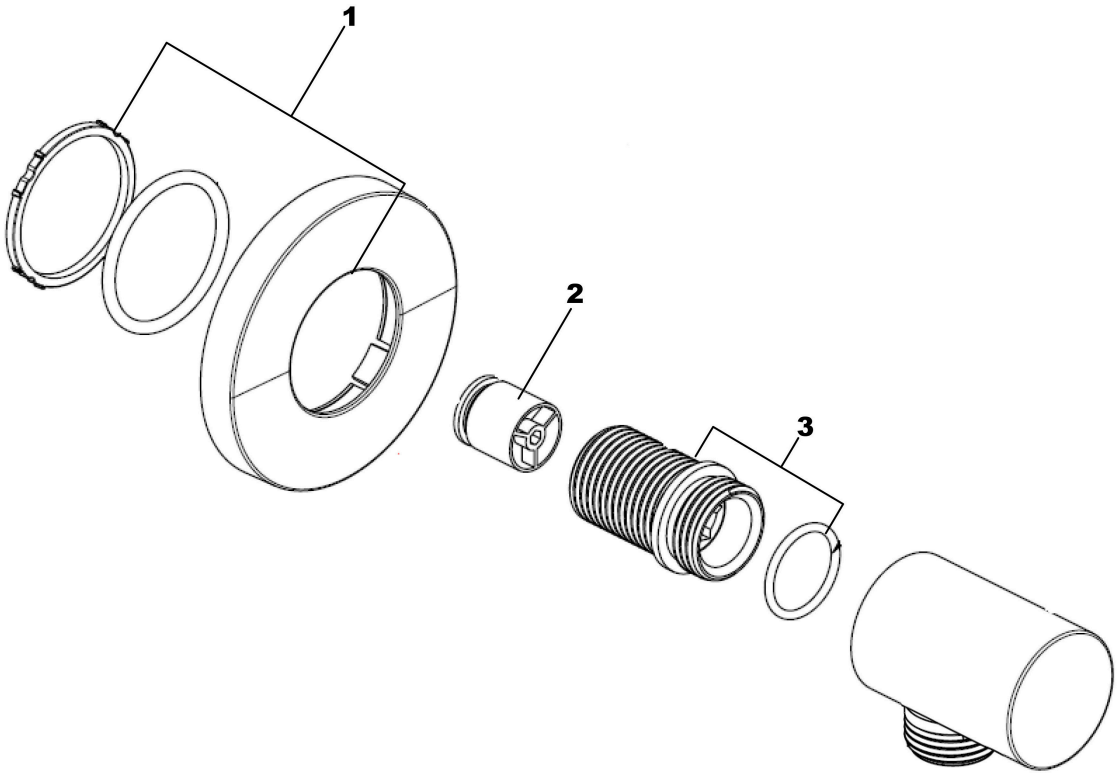

Ersatzteilliste

#	Beschreibung	Art.-Nr.	PG
1	Wandrosette	80.073011.1.01	**4**
2	Rückflussverhinderer	80.091003.1.09	**2**
3	Zulaufverbinder	80.032039.1.09	**6**