herzbach

11.674200.1.01

LIVING SPA Wandarm 420mm rund gewinkelt Chrom

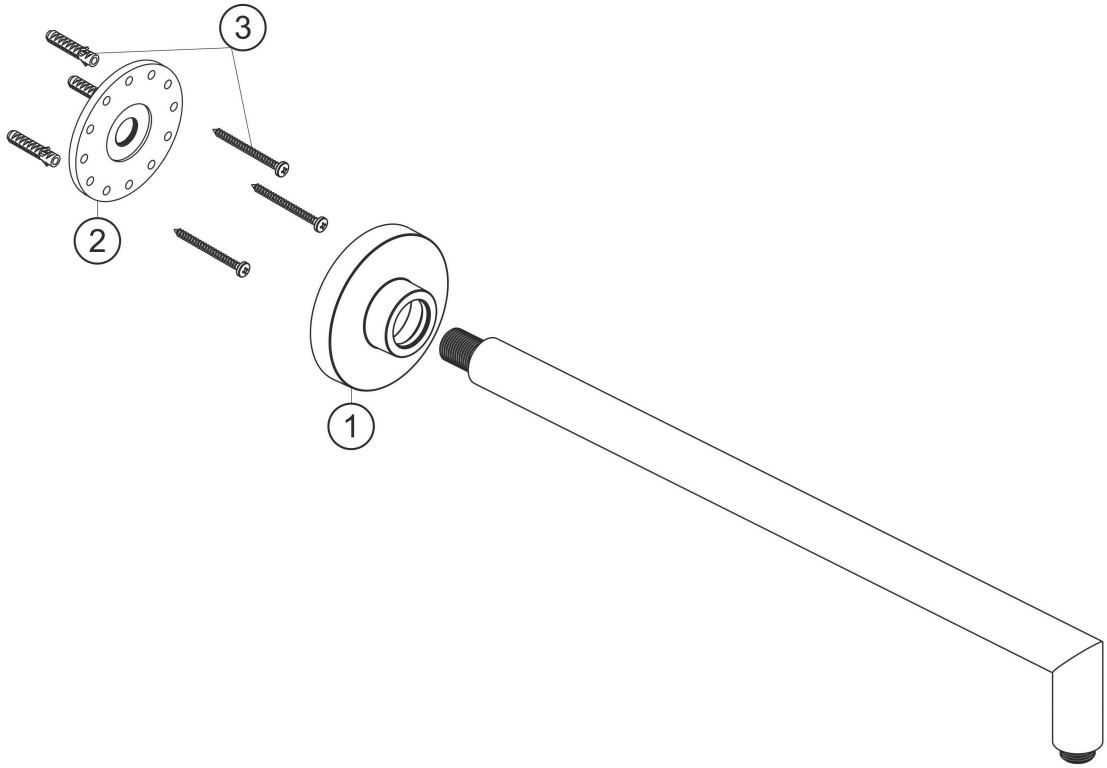

Ersatzteilliste

#	Beschreibung	Art.-Nr.	PG
1	Wandrosette	80.073005.1.01	**6**
2	Befestigungsflansch	80.011015.1.09	**6**
3	Befestigung Satz	80.075010.1.09	**3**