herzbach

11.670500.2.01

LIVING SPA Deckenarm 500mm eckig Chrom

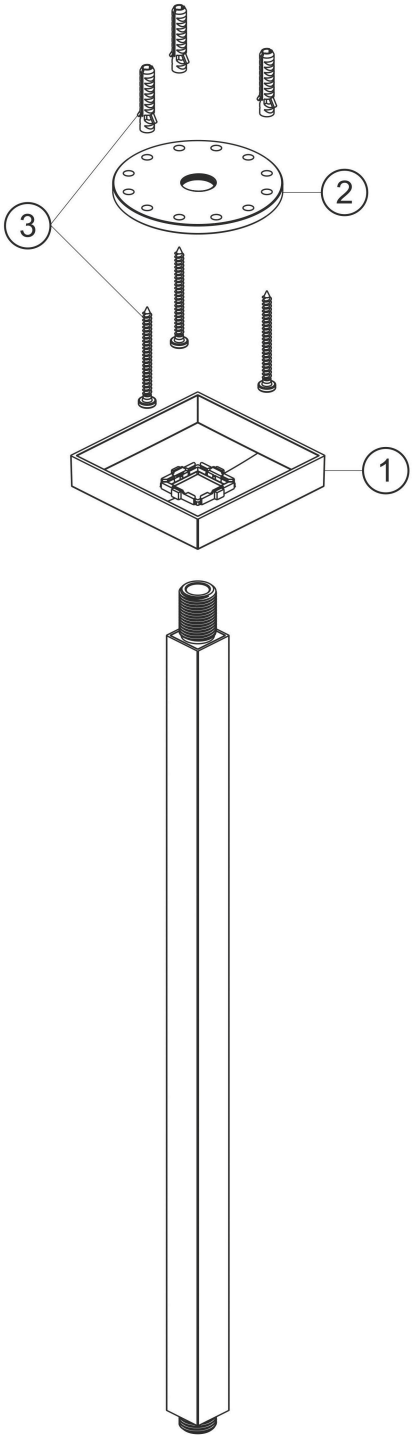

Ersatzteilliste

#	Beschreibung	Art.-Nr.	PG
1	Wandrosette	80.073025.1.01	**7**
2	Befestigungsflansch	80.011015.1.09	**6**
3	Befestigung Satz	80.075010.1.09	**3**