herzbach

11.670385.3.01

LIVING SPA Deckeneinbau-Regenbrause 700x380mm Regen/Doppelschwall poliert

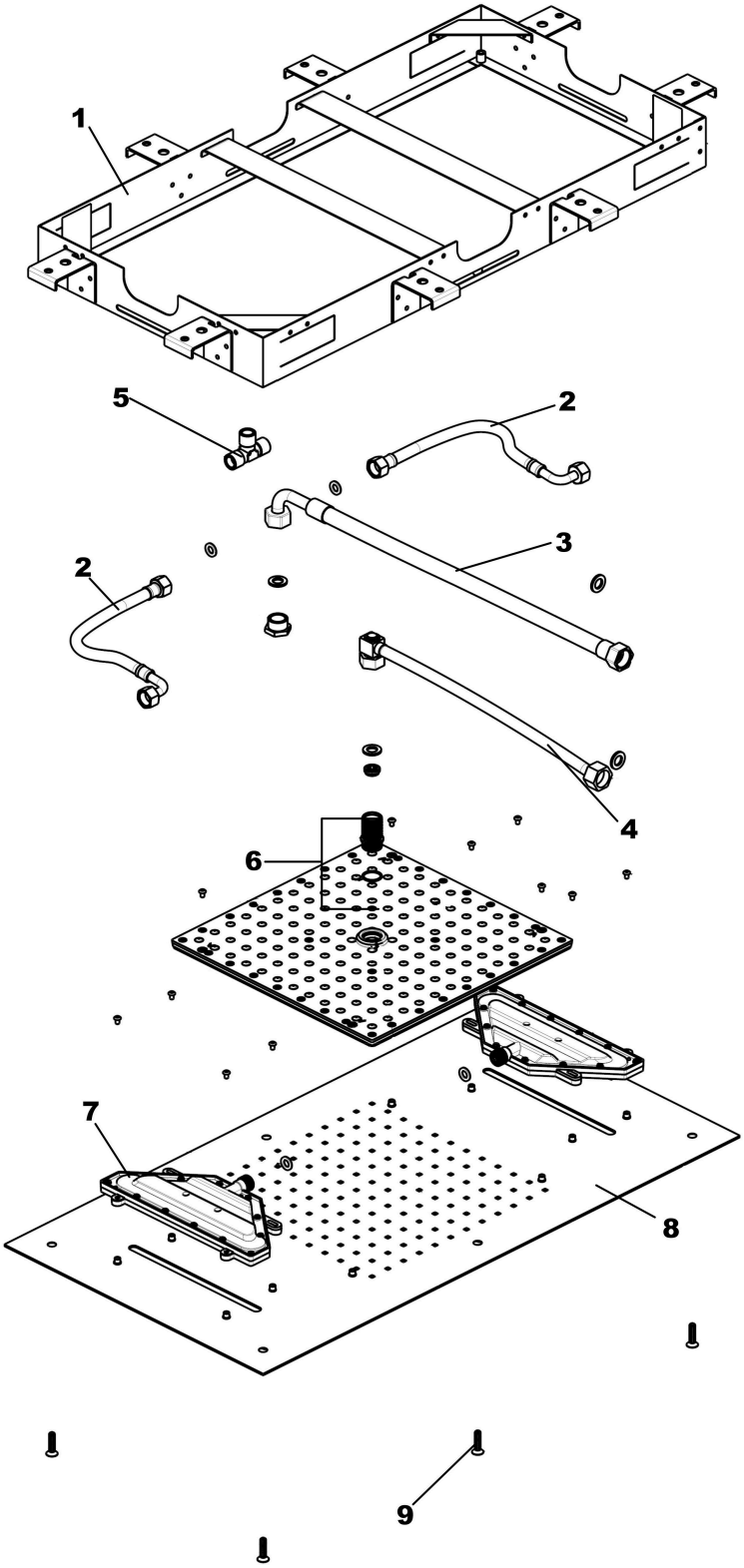

Ersatzteilliste

#	Beschreibung	Art.-Nr.	PG
1	Einbaurahmen	80.106010.1.09	**13**
2	Flexschlauch 1/2x350x1/2	80.084009.1.09	**7**
3	Flexschlauch	80.084025.1.09	**7**
4	Flexschlauch 500mm	80.084015.1.09	**7**
5	Verteilerstück	80.039046.1.09	**6**
6	Regenkartusche	80.055059.1.09	**16**
7	Schwallkartusche	80.055046.1.09	**11**
8	Strahlboden	80.063073.1.01	**16**
9	Befestigungsschraube	80.092029.1.01	**3**

Modell-. Programm- und technische Änderungen sowie Irrtum vorbehalten.