herzbach

11.650000.1.01

LIVING SPA Deckeneinbau-Regenbrause Ø500mm poliert

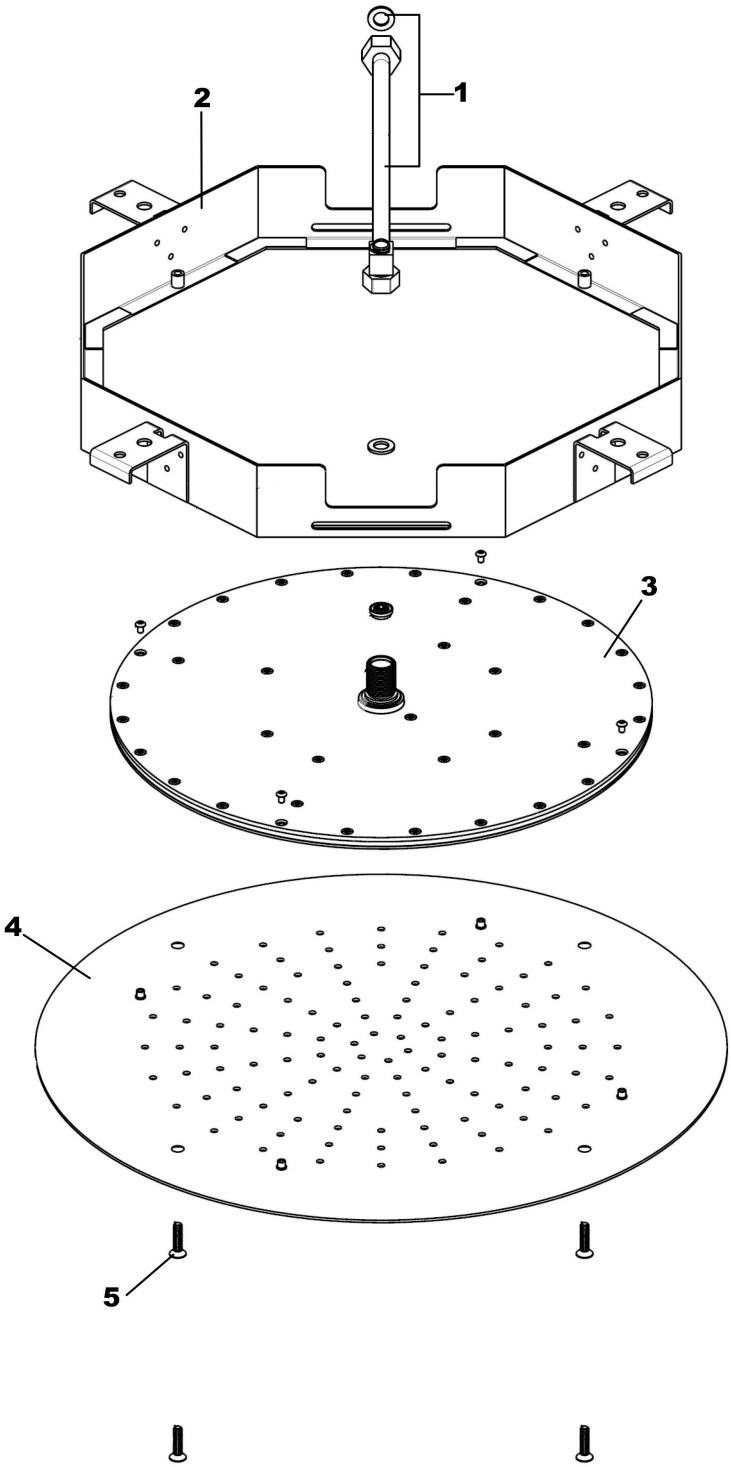

Ersatzteilliste

#	Beschreibung	Art.-Nr.	PG
1	Flexschlauch 1/2x350x1/2	80.084009.1.09	**7**
2	Einbaurahmen	80.106004.1.09	**13**
3	Regenkartusche	80.055027.1.09	**15**
4	Strahlboden	80.063025.1.01	**16**
5	Befestigungsschraube	80.092029.1.01	**3**