herzbach

11.634800.2.01

LIVING SPA LED Deckeneinbau-Brause 630x480mm Regen/Spray/Sound poliert

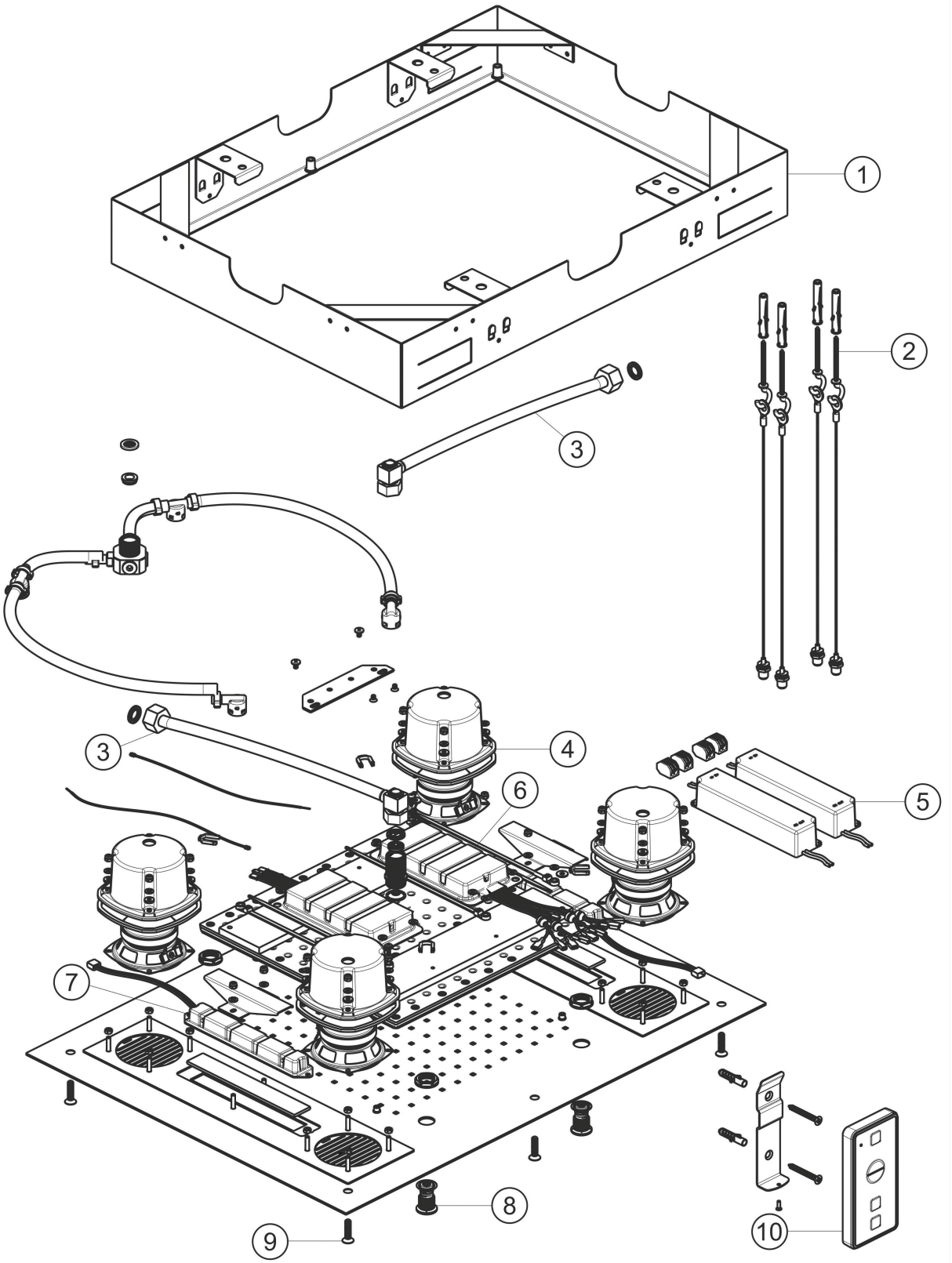

Ersatzteilliste

#	Beschreibung	Art.-Nr.	PG
1	Einbaurahmen	80.106025.1.09	**13**
2	Sicherungsset	80.003047.1.09	**9**
3	Flexschlauch 1/2x350x1/2	80.084009.1.09	**7**
4	Lautsprechermodul	80.181001.1.09	**16**
5	Netzteil	80.097005.1.09	**14**
6	Bluetooth Steuereinheit	80.146019.1.09	**16**
7	LED Modul Automatikfarbwechsel	80.146015.1.09	**16**
8	Spraydüse	80.003049.1.01	**6**
9	Befestigungsschraube	80.092029.1.01	**3**
10	Fernbedienung LED Sound	11.699330.4.09	**PL**