herzbach

11.630000.2.01

LIVING SPA Deckeneinbau-Regenbrause 300x300mm poliert

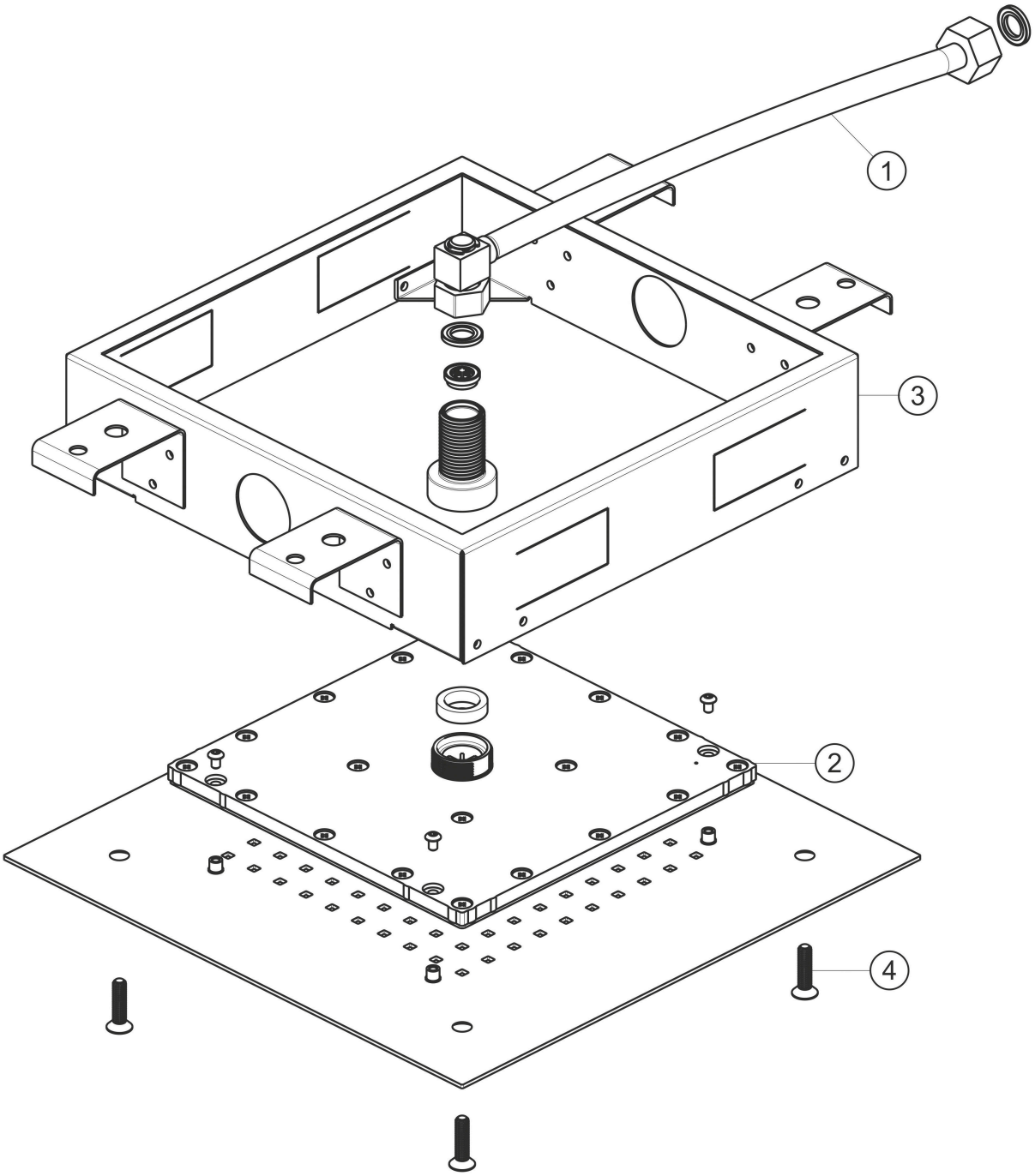

Ersatzteilliste

#	Beschreibung	Art.-Nr.	PG
1	Flexschlauch 1/2x350x1/2	80.084009.1.09	**7**
2	Regenkartusche	80.055031.1.09	**11**
3	Einbaurahmen	80.106022.1.09	**12**
4	Befestigungsschraube	80.092029.1.01	**3**