herzbach

11.620225.4.01

LIVING SPA Wannenset ABG Halter rund rund Handbrause 100mm Multi 1600mm Chrom

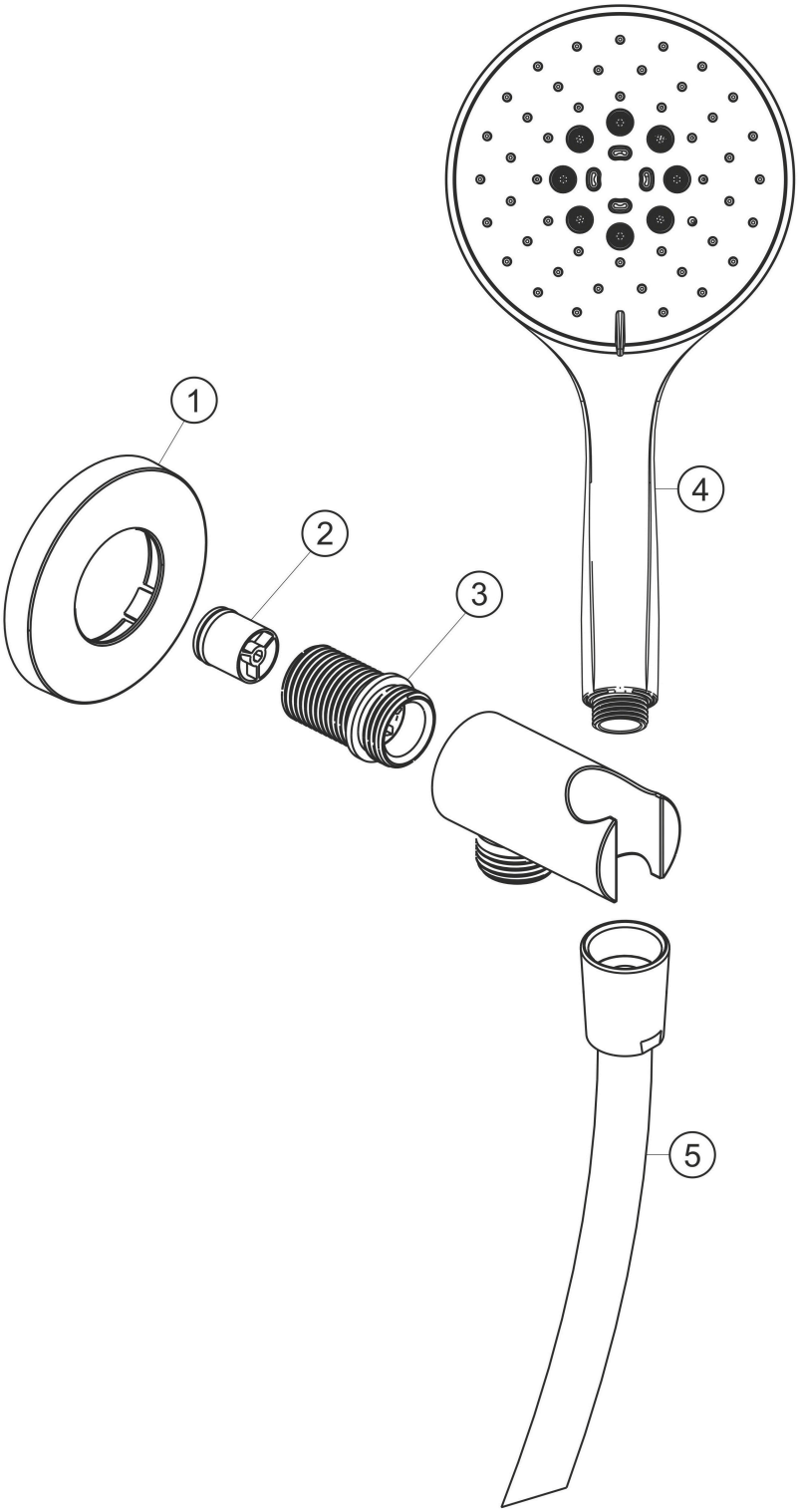

Ersatzteilliste

#	Beschreibung	Art.-Nr.	PG
1	Wandrosette	80.073011.1.01	**4**
2	Rückflussverhinderer	80.091003.1.09	**2**
3	Zulaufverbinder	80.032039.1.09	**6**
4	Handbrause 100mm, Multifunktion	11.675400.1.01	**PL**
5	Brauseschlauch 1600mm	11.935300.1.01	**PL**