herzbach

11.620222.4.01

LIVING SPA Wannenset ABG Halter rund Messing-Stabhandbrause 1600mm Chrom

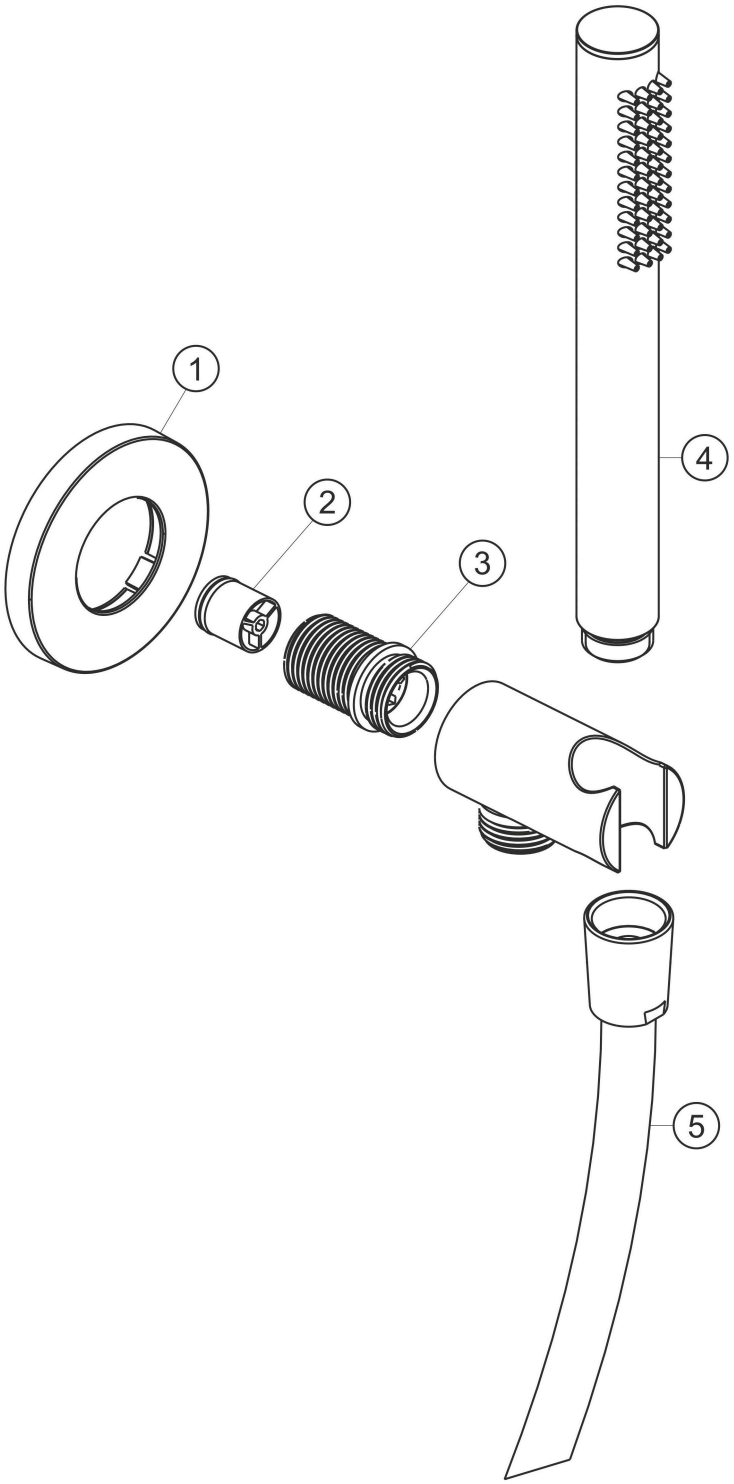

Ersatzteilliste

#	Beschreibung	Art.-Nr.	PG
1	Wandrosette	80.073011.1.01	**4**
2	Rückflussverhinderer	80.091003.1.09	**2**
3	Zulaufverbinder	80.032039.1.09	**6**
4	Stabhandbrause	11.677600.1.01	**PL**
5	Brauseschlauch 1600mm	11.935400.1.01	**PL**