# herzbach

## 11.620221.1.01

**LIVING SPA Wannenset Halter rund Kunststoff-Stabhandbrause 1250mm Chrom**

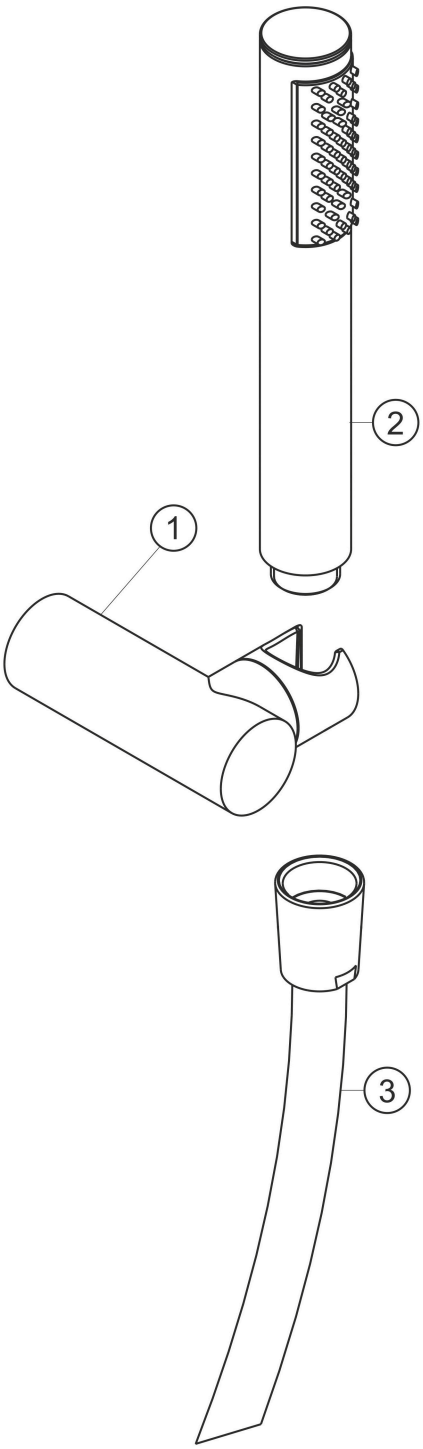

## Ersatzteilliste

| # | Beschreibung | Art.-Nr. | PG |
|---|---|---|---|
| 1 | Wandhalter für Handbrause | 11.646300.2.01 | **PL** |
| 2 | Stabhandbrause | 11.677400.1.01 | **PL** |
| 3 | Brauseschlauch 1250mm | 11.925400.1.01 | **PL** |