herzbach

11.600385.2.01

LIVING SPA LED Deckeneinbau-Brause 500x500mm Regen/Spray/Schwall poliert

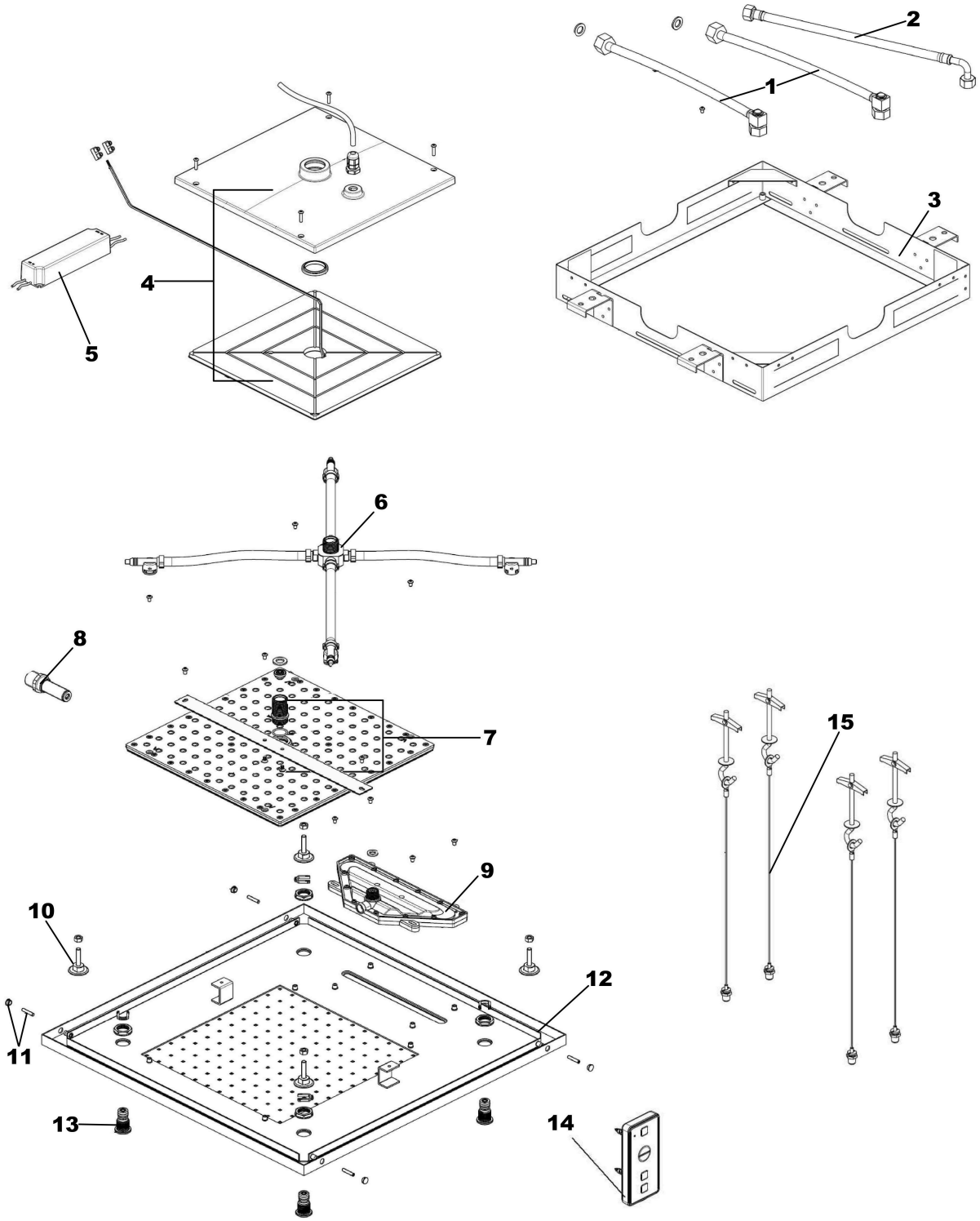

Ersatzteilliste

#	Beschreibung	Art.-Nr.	PG
1	Flexschlauch 1/2x350x1/2	80.084009.1.09	**7**
2	Flexschlauch	80.084026.1.09	**7**
3	Einbaurahmen	80.106003.1.09	**13**
4	LED Modul	80.146005.1.09	**16**
5	Netzteil	80.097004.1.09	**14**
6	Verteilerstück	80.000032.1.09	**12**
7	Regenkartusche	80.055059.6.09	**16**
8	Übergangsstück	80.003032.1.09	**7**
9	Schwallkartusche	80.055065.1.09	**12**
10	Befestigung Satz	80.012001.1.09	**8**
11	Befestigung Satz	80.047067.1.09	**5**
12	Strahlboden	80.063060.1.01	**16**
13	Spraydüse	80.003049.1.01	**6**
14	Fernbedienung LED	11.699330.2.09	**PL**
15	Sicherungsset	80.003015.1.09	**9**

Modell-. Programm- und technische Änderungen sowie Irrtum vorbehalten.