herzbach

11.600200.2.01

LIVING SPA Slim-Regenbrause 200x200mm Chrom

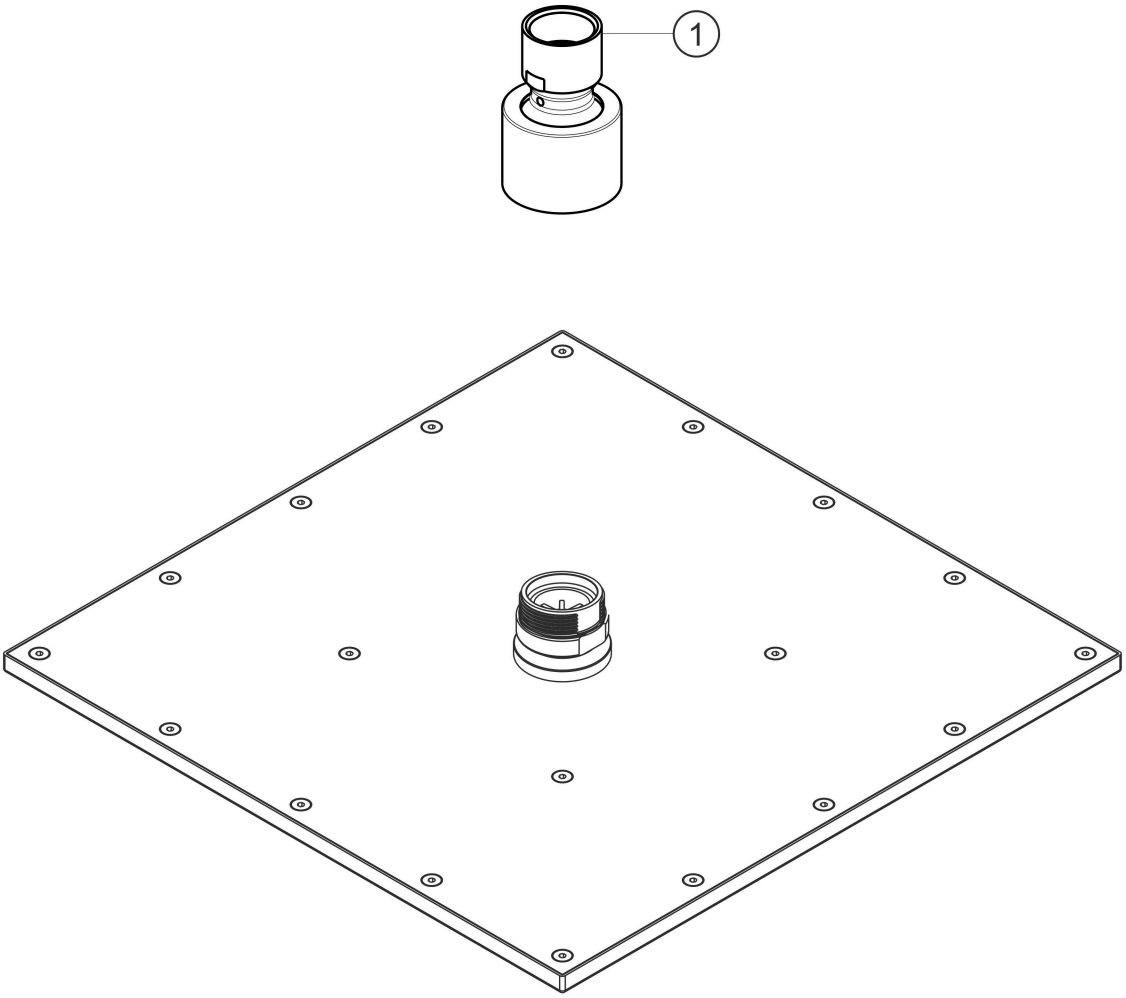

Ersatzteilliste

#	Beschreibung	Art.-Nr.	PG
1	Schraube	80.099009.1.01	**5**