herzbach

10.145515.1.01

LIVING Spültisch-Einlochbatterie Griff seitlich Chrom

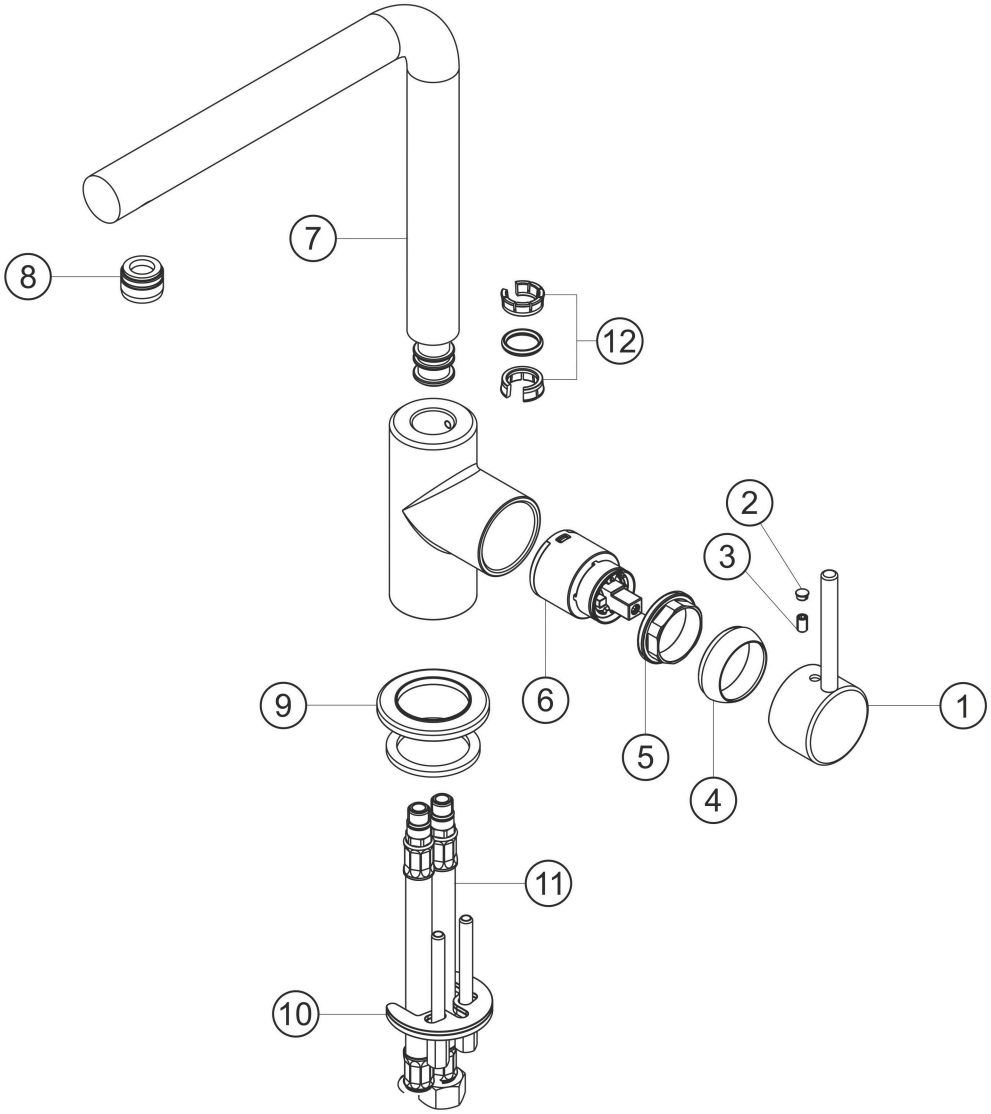

Ersatzteilliste

#	Beschreibung	Art.-Nr.	PG
1	Griffhebel	80.433300.2.01	**7**
2	Plakette für Hebel	80.138100.1.01	**2**
3	Inbusschraube M5x6	80.138122.1.09	**1**
4	Glockenkappe	80.076900.1.01	**3**
5	Konterring für Kartusche	80.502100.1.09	**2**
6	Keramik-Kartusche	80.195444.1.09	**7**
7	Auslauf	80.494200.1.01	**13**
8	Perlator 13/16"	80.059100.1.01	**5**
9	Zierring	80.262700.1.01	**5**
10	Befestigung Satz	80.209400.1.09	**3**
11	Flexschlauch M10x1x350x3/8	80.037700.1.09	**4**
12	Dichtungssatz	80.213300.1.09	**4**

Modell-. Programm- und technische Änderungen sowie Irrtum vorbehalten.