# herzbach

## 10.137000.1.01

**LIVING Spültisch-Einlochbatterie Griff seitlich Unterfenstermontage Chrom**

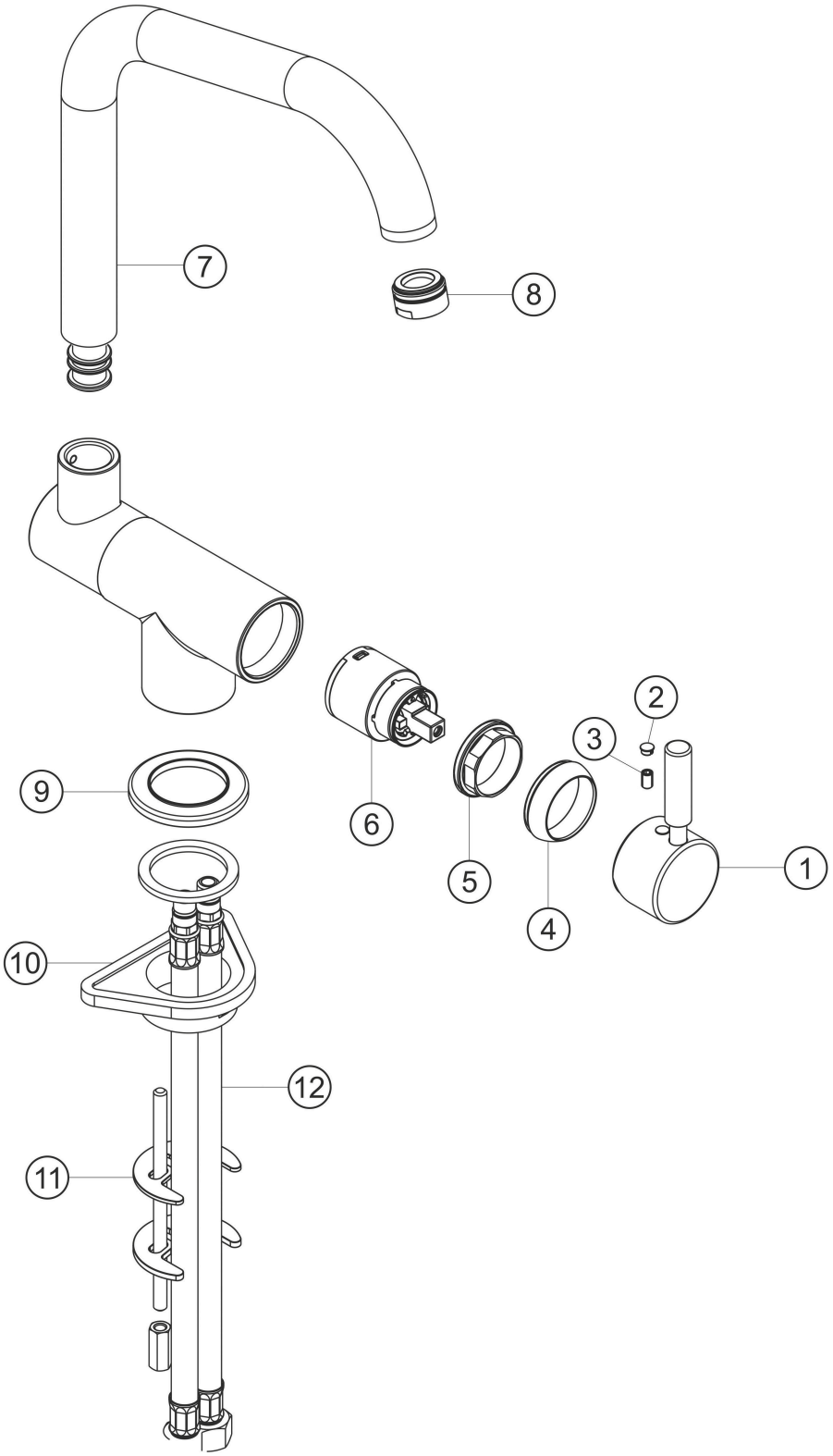

## Ersatzteilliste

| # | Beschreibung | Art.-Nr. | PG |
|---|---|---|---|
| 1 | Griffhebel | 80.433200.2.01 | **8** |
| 2 | Plakette für Hebel | 80.138100.1.01 | **2** |
| 3 | Inbusschraube M5x6 | 80.138122.1.09 | **1** |
| 4 | Glockenkappe | 80.076900.1.01 | **3** |
| 5 | Konterring für Kartusche | 80.502000.1.09 | **2** |
| 6 | Keramik-Kartusche | 80.195433.1.09 | **7** |
| 7 | Auslauf | 80.456800.1.01 | **13** |
| 8 | Perlator M24x1 | 80.055900.1.01 | **2** |
| 9 | Zierring | 80.262700.1.01 | **5** |
| 10 | Montageplatte | 80.191900.1.09 | **3** |
| 11 | Befestigung Satz | 80.209100.1.09 | **3** |
| 12 | Flexschlauch M10x1x350x3/8 | 80.037700.1.09 | **4** |

Modell-. Programm- und technische Änderungen sowie Irrtum vorbehalten.