herzbach

10.136080.1.01

LIVING Spültisch-Einlochbatterie Griff seitlich ausziehbar Chrom

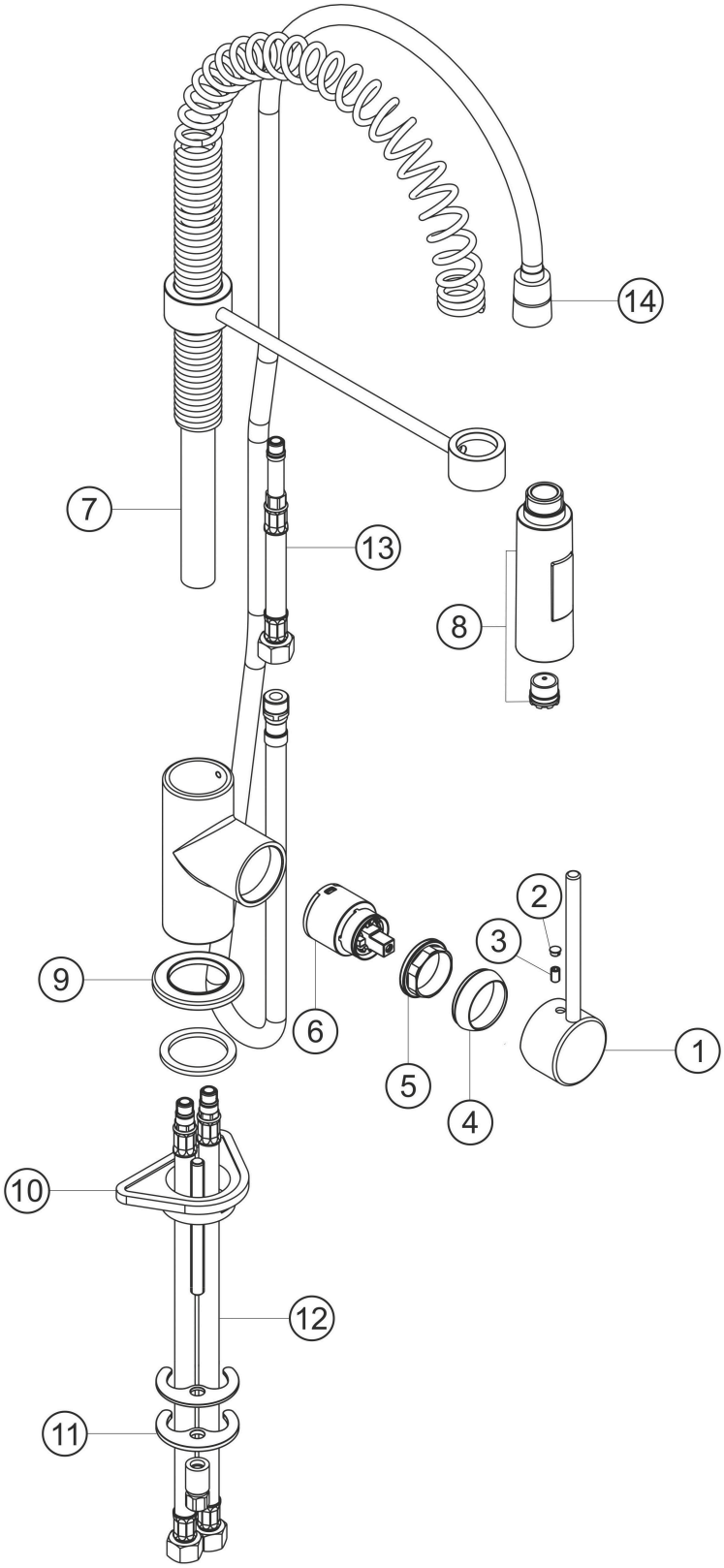

Ersatzteilliste

#	Beschreibung	Art.-Nr.	PG
1	Griffhebel	80.438800.1.01	**10**
2	Plakette für Hebel	80.138100.1.01	**2**
3	Inbusschraube M5x6	80.138122.1.09	**1**
4	Glockenkappe	80.076900.1.01	**3**
5	Konterring für Kartusche	80.502000.1.09	**2**
6	Keramik-Kartusche	80.195433.1.09	**7**
7	Auslauf	80.454600.1.01	**15**
8	Schlupfbrause	80.278300.1.01	**11**
9	Zierring	80.262700.1.01	**5**
10	Montageplatte	80.191900.1.09	**3**
11	Befestigung Satz	80.209200.1.09	**3**
12	Flexschlauch M10x1x350x3/8	80.037700.1.09	**4**
13	Flexschlauch M10x1x200xM15x1	80.038600.1.09	**5**
14	Brauseschlauch Nylon 1500mm	80.280100.2.09	**8**
	Zierring	80.262700.1.01	**5**

Modell-. Programm- und technische Änderungen sowie Irrtum vorbehalten.