herzbach

36.685700.1.01

LIVING SPA Anschlussbogen 70 mit Konushalter soft Chrom

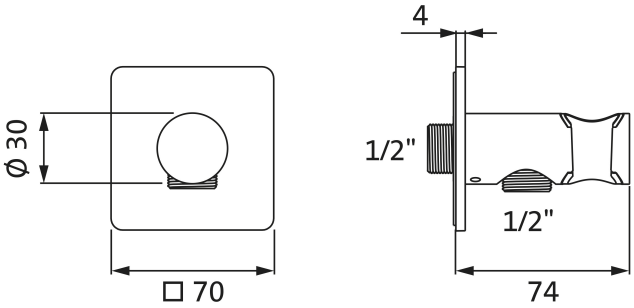

SERIE	**SPA CHROM**
OBERFLÄCHE	**Chrom**
BESCHREIBUNG	Konushalter starr gesoftetes Design Brauseanschluss 1/2" Rosette 70 mm x 70 mm eigensicher gegen Rückfließen Oberfläche Chrom

PRODUKTINFO

Modell-, Programm- und technische Änderungen sowie Irrtum vorbehalten.