herzbach

36.685600.1.01

LIVING SPA Anschlussbogen 70 soft Chrom

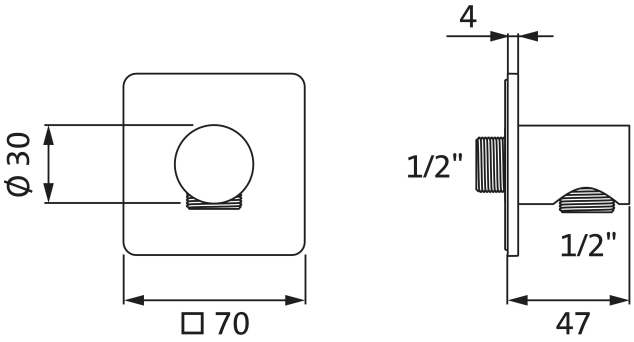

SERIE	**SPA CHROM**
OBERFLÄCHE	**Chrom**
BESCHREIBUNG	gesoftetes Design Brauseanschluss 1/2" Rosette 70 mm x 70 mm eigensicher gegen Rückfließen Oberfläche Chrom

PRODUKTINFO

Modell-, Programm- und technische Änderungen sowie Irrtum vorbehalten.