herzbach

36.630422.1.01

LIVING SPA Wannenset ABG Halter 70 soft Stabhandbrause 1250mm Chrom

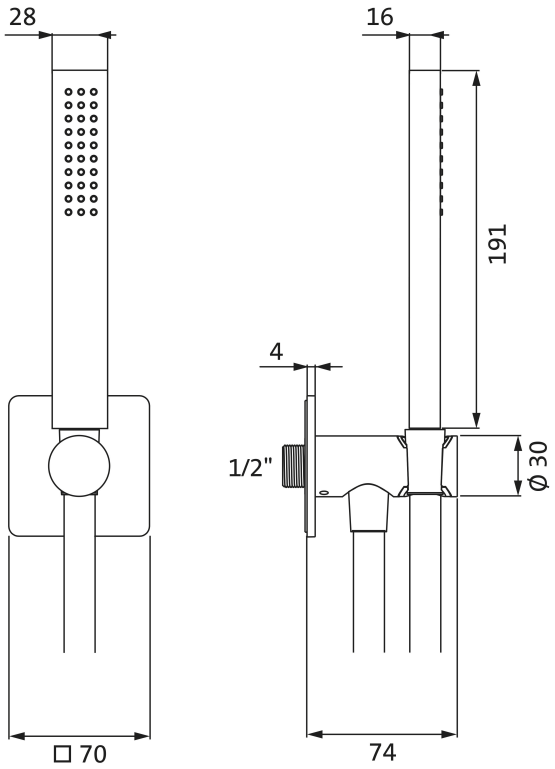

SERIE	**SPA CHROM**
OBERFLÄCHE	**Chrom**
BESCHREIBUNG	Stabhandbrause Durchflussmenge ca. 12 l/min bei 3 bar Konuswandhalter starr mit integriertem Brauseanschlussbogen Formgebung soft Rosette 70 mm x 70 mm Silberflex-Brauseschlauch 1/2” x 1250 mm x 1/2” Drehkonus Oberfläche Chrom

PRODUKTINFO

Modell-, Programm- und technische Änderungen sowie Irrtum vorbehalten.