herzbach

32.473000.2.01

ANAIS Spültisch-Wandarmatur 250mm Chrom

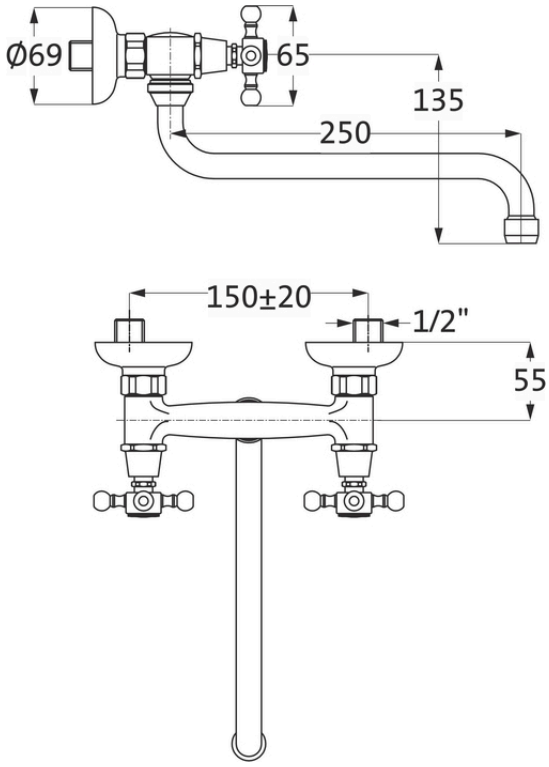

SERIE	**KÜCHE**
OBERFLÄCHE	**Chrom**
BESCHREIBUNG	Kreuzgriff-Betätigungen Griffplättchenbezeichnung chaud/froid geschwungener S-Auslauf Auslauf schwenkbar 250° Schnellschluss-Keramikventile 90° Neoperl-Perlator schraubbare Rosetten S-Anschlüsse 1/2" / 3/4" Länge Auslauf 250 mm Gesamtausladung 315 mm erforderliche Lochbohrung 35mm Oberfläche Chrom

PRODUKTINFO

Modell-, Programm- und technische Änderungen sowie Irrtum vorbehalten.