herzbach

32.471000.1.01

ANAIS Spültisch-Einlochbatterie Chrom

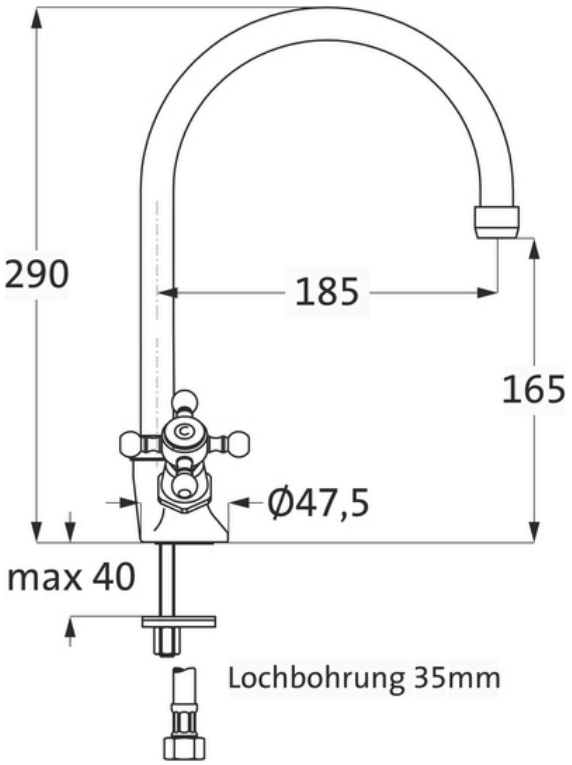

SERIE	**KÜCHE**
OBERFLÄCHE	**Chrom**
BESCHREIBUNG	Kreuzgriff-Betätigungen Griffplättchenbezeichnung chaud/froid hoher Rundauslauf Auslauf schwenkbar 360° Schnellschluss-Keramikventile 90° Neoperl-Perlator LOGIC-FiX-Schnellbefestigung Ausladung 185 mm Höhe Auslaufunterkante 165 mm Anschlussschläuche / DVGW zertifiziert erforderliche Lochbohrung 35mm Oberfläche Chrom

PRODUKTINFO

Modell-, Programm- und technische Änderungen sowie Irrtum vorbehalten.