herzbach

24.133100.1.01

MARE WT-Einlochbatterie S-Size mit Ablauf Chrom

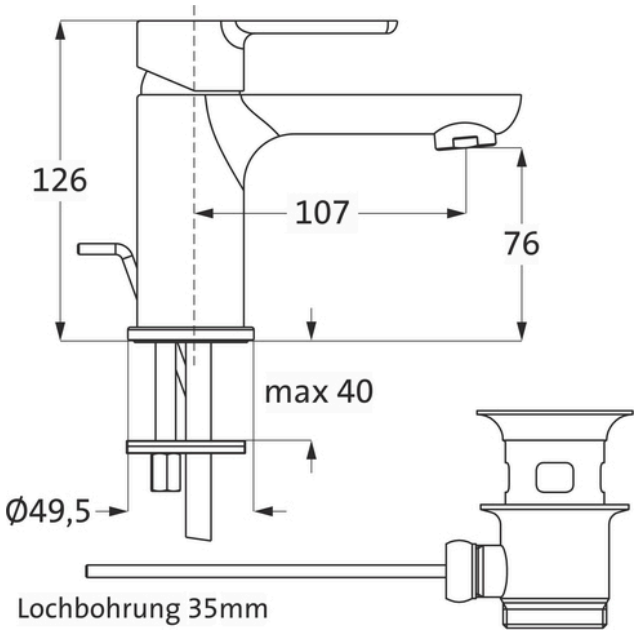

SERIE	**MARE**
OBERFLÄCHE	**Chrom**
BESCHREIBUNG	Zugstangen-Ablaufgarnitur 1 1/4" LOGIC-SoftEmotion-Keramikkartusche Neoperl-Sparperlator LOGIC-FiX-Schnellbefestigung Ausladung 107 mm Höhe Auslaufunterkante 76 mm Anschlussschläuche / DVGW zertifiziert Durchflussmenge ca. 7 l/min bei 3 bar erforderliche Lochbohrung 35mm Oberfläche Chrom

PRODUKTINFO

Modell-, Programm- und technische Änderungen sowie Irrtum vorbehalten.