herzbach

23.964810.1.12

LIVING SPA Deckenarm 100mm 70 rund Schwarz matt

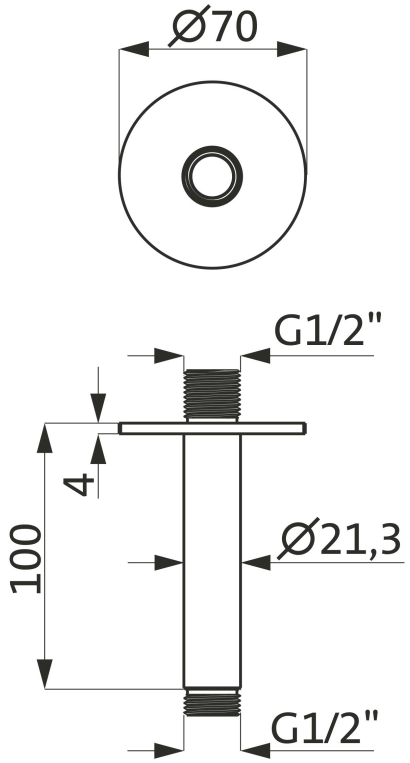

SERIE	**SPA BLACK**
OBERFLÄCHE	**Schwarz matt**
BESCHREIBUNG	Ausladung 100 mm Formgebung rund Rosette Ø 70 mm Anschlussgewinde 1/2" Oberfläche Schwarz matt

PRODUKTINFO

Modell-, Programm- und technische Änderungen sowie Irrtum vorbehalten.