herzbach

23.620225.2.12

LIVING SPA Wannenset ABG Halter 70 rund HB 100mm Multi 1500mm Schwarz matt

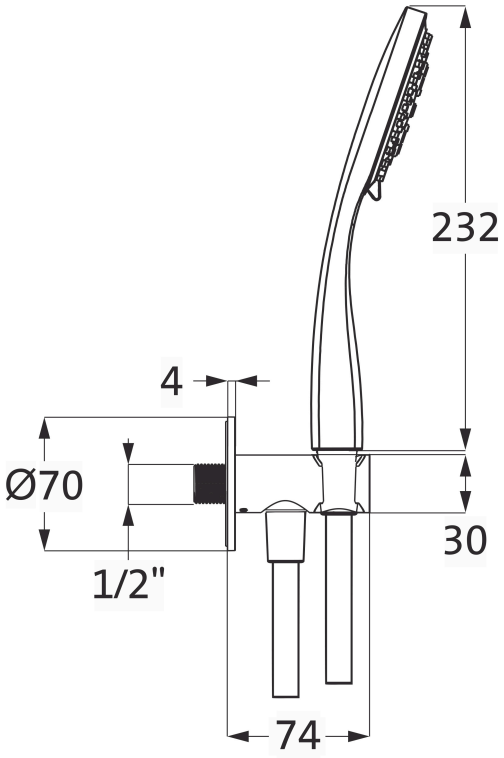

SERIE	**SPA BLACK**
OBERFLÄCHE	**Schwarz matt**
BESCHREIBUNG	Handbrause Multifunktion Ø 100 mm Durchflussmenge ca. 15 l/min bei 3 bar Konuswandhalter starr mit integriertem Brauseanschlussbogen Formgebung rund Rosette Ø 70 mm Brauseschlauch 1/2” x 1500 mm x 1/2” Drehkonus Oberfläche Schwarz matt

PRODUKTINFO

Modell-, Programm- und technische Änderungen sowie Irrtum vorbehalten.