herzbach

23.620222.2.12

LIVING SPA Wannenset ABG Halter 70 rund Stabhandbrause 1500mm Schwarz matt

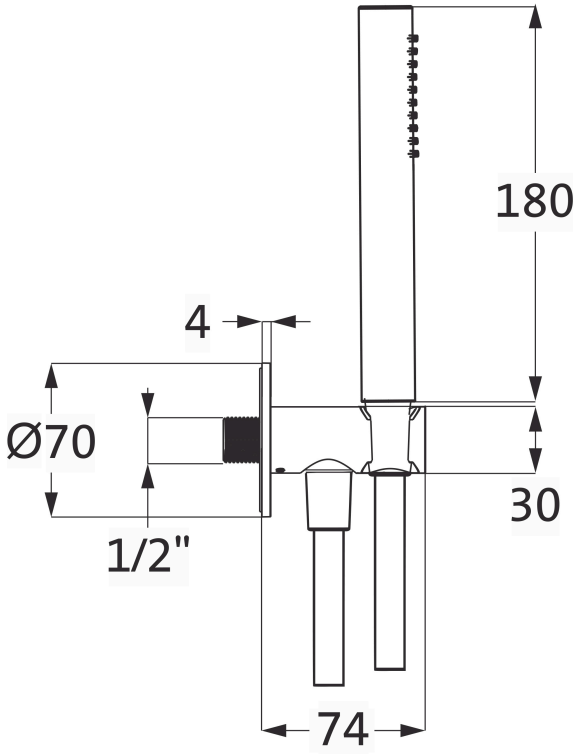

SERIE	**SPA BLACK**
OBERFLÄCHE	**Schwarz matt**
BESCHREIBUNG	Stabhandbrause Durchflussmenge ca. 12 l/min bei 3 bar Konuswandhalter starr mit integriertem Brauseanschlussbogen Formgebung rund Rosette Ø 70 mm Brauseschlauch 1/2” x 1500 mm x 1/2” Drehkonus Oberfläche Schwarz matt

PRODUKTINFO

Modell-, Programm- und technische Änderungen sowie Irrtum vorbehalten.