herzbach

PRODUKTDATENBLATT

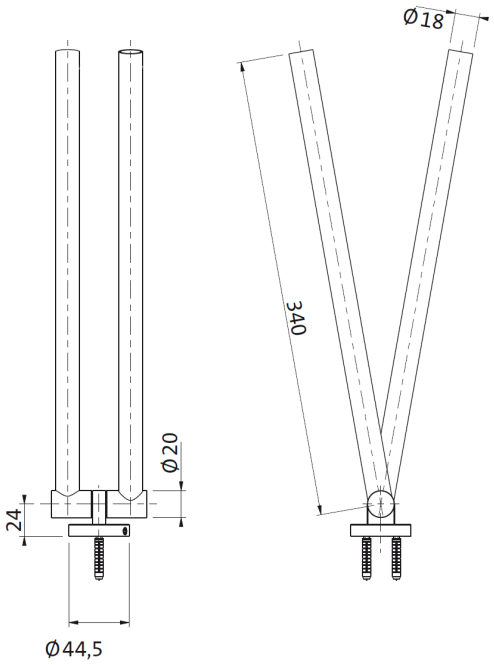

ART. NUMMER	**17.818500.1.09**
SERIE	**DESIGN iX**
ARTIKEL	**Handtuchhalter 340 rund**
OBERFLÄCHE	**Edelstahl gebürstet**
ABMESSUNGEN	340 mm
BESCHREIBUNG	·Handtuchhalter rund ·zwei bewegliche Arme ·Länge 340 mm ·Wandmontage ·Befestigung verdeckt