herzbach

17.136090.1.09

LIVING Spültisch-Einlochbatterie Griff seitlich ausziehbar Edelstahl

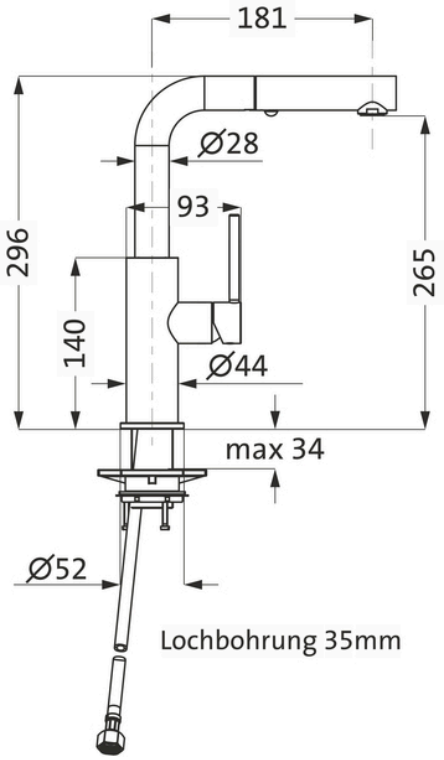

SERIE	**KÜCHE**
OBERFLÄCHE	**Edelstahl matt gebürstet**
BESCHREIBUNG	mit seitlicher Betätigung hoher, 90° gewinkelter Auslauf ausziehbarer Brausekopf Brausekopf 2-strahlig umschaltbar Auslauf schwenkbar 135° LOGIC-SoftEmotion-Keramikkartusche LOGIC-FiX-Schnellbefestigung Ausladung 181 mm Höhe Auslaufunterkante 258 mm Anschlussschläuche / DVGW zertifiziert erforderliche Lochbohrung 35mm Oberfläche Edelstahl matt gebürstet

PRODUKTINFO

Modell-, Programm- und technische Änderungen sowie Irrtum vorbehalten.