herzbach

17.136000.2.09

LIVING Spültisch-Einlochbatterie Niederdruck ausziehbar Edelstahl

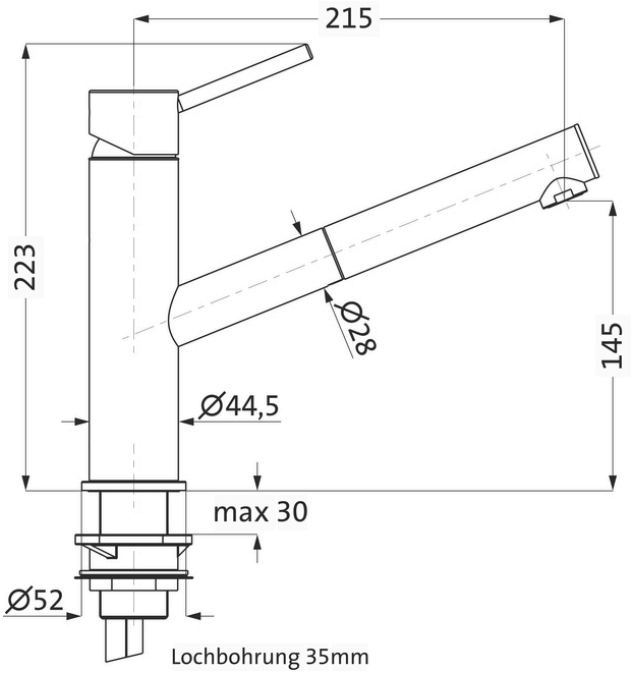

SERIE	**KÜCHE**
OBERFLÄCHE	**Edelstahl matt gebürstet**
BESCHREIBUNG	für offene Warmwasserbereiter ausziehbarer Brausekopf Auslauf schwenkbar 135° LOGIC-SoftEmotion-Keramikkartusche LOGIC-FiX-Befestigung Ausladung 215 mm Höhe Auslaufunterkante 145 mm Anschlussschläuche / DVGW zertifiziert erforderliche Lochbohrung 35mm Oberfläche Edelstahl matt gebürstet

PRODUKTINFO

Modell-, Programm- und technische Änderungen sowie Irrtum vorbehalten.