herzbach

11.995100.1.01

LIVING SPA Anschlussbogen 70 rund Chrom

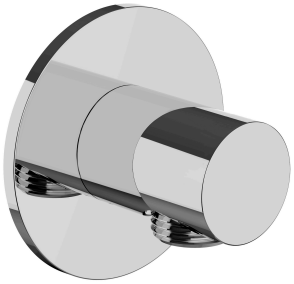

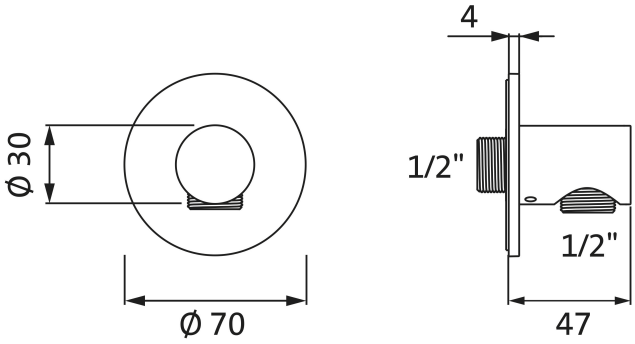

SERIE	**SPA CHROM**
OBERFLÄCHE	**Chrom**
BESCHREIBUNG	Formgebung rund Brauseanschluss 1/2" Rosette Ø 70 mm eigensicher gegen Rückfließen Oberfläche Chrom

PRODUKTINFO

Modell-, Programm- und technische Änderungen sowie Irrtum vorbehalten.