herzbach

11.988930.1.01

LIVING SPA Duschsäule RB 300mm eckig Stabhandbrause Chrom

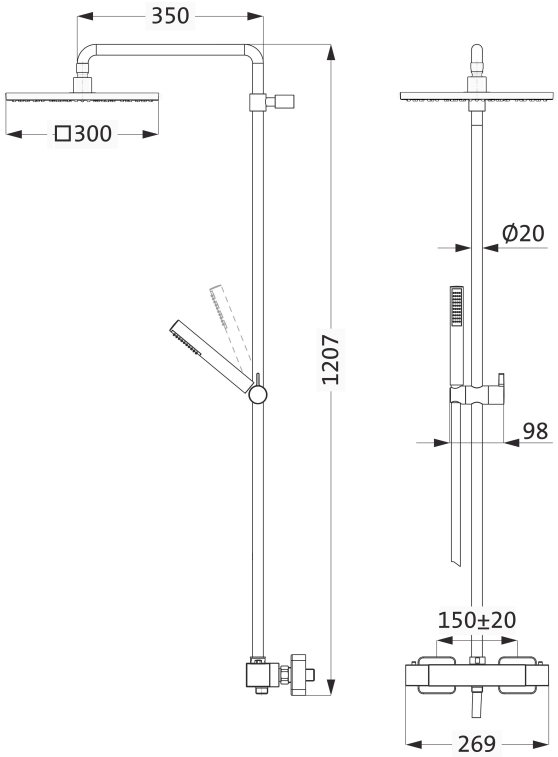

SERIE	**SPA CHROM**
OBERFLÄCHE	**Chrom**
BESCHREIBUNG	Gesamthöhe 1207 mm (kürzbar) Ausladung Brausearm 350 mm (nicht schwenkbar) eckige Thermostatbatterie mit Ab-/Umstellventil LOGIC-Easyclean Thermostatkartusche Heißwassersperre 38°C aufsteckbare Rosetten S-Anschlüsse 1/2" / 3/4" Slim-Regenbrause 300 mm x 300 mm eckige Stabhandbrause Clean-Effect runder Konusgleiter stufenlos höhenverstell- und neigbar Silberflex-Brauseschlauch 1/2" x 1600 mm x 1/2" mit brauseseitigem Drehkonus mit Befestigungsmaterial zur Aufputz-Wandmontage Durchflussmenge: Regenbrause ca. 10-14 l/min bei 3 bar Stabhandbrause ca. 21 l/min bei 3 bar Oberfläche Chrom

PRODUKTINFO

Modell-, Programm- und technische Änderungen sowie Irrtum vorbehalten.