herzbach

11.988520.1.01

LIVING SPA Duschsäule RB 200mm rund Multihandbrause Chrom

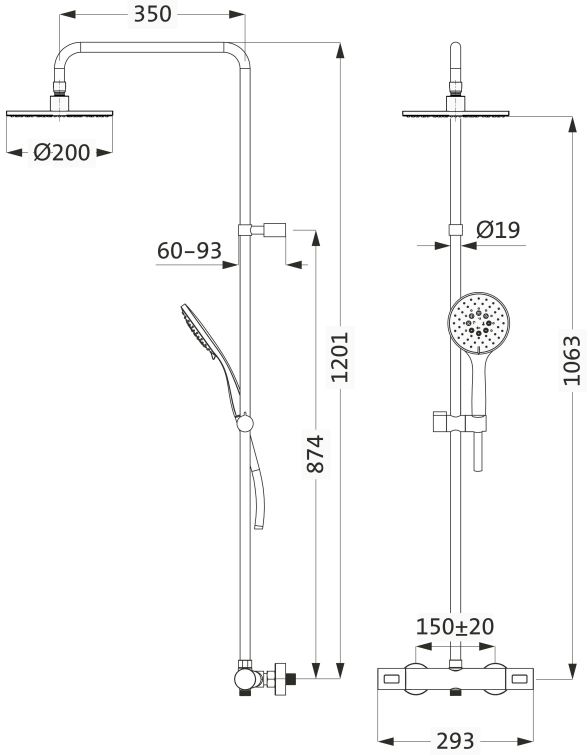

SERIE	**SPA CHROM**
OBERFLÄCHE	**Chrom**
BESCHREIBUNG	Gesamthöhe 1201 mm (nicht kürzbar) Ausladung Brausearm 350 mm (nicht schwenkbar) Thermostatbatterie mit Ab-/Umstellventil CoolBody Armaturenkörper LOGIC-Easyclean Thermostatkartusche Heißwassersperre 38°C schraubbare Rosetten S-Anschlüsse 1/2" / 3/4" Slim-Regenbrause Ø 200 mm Handbrause Ø 100 mm Multifunktion Clean-Effect Konusgleiter stufenlos höhenverstell- und neigbar Silberflex-Brauseschlauch 1/2" x 1600 mm x 1/2" mit brauseseitigem Drehkonus mit Befestigungsmaterial zur Aufputz-Wandmontage Durchflussmenge: Regenbrause ca. 10-15 l/min bei 3 bar Handbrause ca. 16 l/min bei 3 bar Oberfläche Chrom

PRODUKTINFO

Modell-, Programm- und technische Änderungen sowie Irrtum vorbehalten.